Türkiye
tr

remeha

Servis Kılavuzu

Yüksek verimli yer tipi gaz kazanı

Gas 320 Ace-Gas 620 Ace

HMI T-control
SCB-02

Değerli Müşterimiz,

Bu cihazı aldığınız için teşekkür ederiz.

Ürünü kullanmaya başlamadan önce lütfen bu kılavuzu okuyun ve daha sonra gerektiğinde bakabilmek için saklayın. Ürünün her zaman güvenli ve verimli bir şekilde kullanılabilmesi için bu ürünün düzenli olarak bakımının yapılmasını öneririz. Servis ve satış sonrası teşkilatımız bu konuda size destek olabilir.

Umarız bu ürünü uzun yıllar sorunsuz bir şekilde keyifle kullanırsınız.

İçerik

1 Bu kullanım kılavuzu hakkında . . . 5
1.1 Ek belgeler . . . 5
1.2 Kullanım kılavuzda kullanılan simgeler . . . 5

2 Ürünün tanımı . . . 6
2.1 Kazan tipleri . . . 6
2.2 Ana parçalar . . . 6
2.3 e-Smart kontrol platformuna giriş . . . 8

3 Kontrol panelinin kullanımı . . . 9
3.1 Kontrol paneli parçaları . . . 9
3.2 Ana ekran açıklaması . . . 9
3.3 Ana menü açıklaması . . . 9
3.3.1 Ekrandaki simgelerin anlamları . . . 10

4 Tesisatçı talimatları . . . 12
4.1 Kullanıcı seviyesi menülerine erişim . . . 12
4.2 Tesisatçı seviyesine erişim . . . 12
4.3 Tesisatçı düzeyinde tesisatın yapılandırılması . . . 12
4.3.1 Ekran ayarlarının değiştirilmesi . . . 13
4.3.2 Tesisatçı detaylarının ayarlanması . . . 13
4.3.3 Parametrelerin ayarlanması . . . 13
4.3.4 Isıtma eğrisinin ayarlanması . . . 14
4.3.5 ΔT ayarının değiştirilmesi . . . 14
4.4 Tesisatın devreye alınması . . . 14
4.4.1 Baca temizleme menüsü . . . 15
4.5 Tesisatın bakımı . . . 18
4.5.1 Servis bildiriminin görüntülenmesi . . . 18
4.5.2 Ölçülen değerlerin okunması . . . 18
4.5.3 Üretim ve yazılım bilgilerinin görüntülenmesi . . . 19
4.6 Ayarların sıfırlanması ve geri yüklenmesi . . . 19
4.6.1 CN1 ve CN2 yapılandırma numaralarının sıfırlanması . . . 19
4.6.2 Otomatik algılamanın uygulanması . . . 20
4.6.3 Devreye alma ayarlarının geri yüklenmesi . . . 20
4.6.4 Fabrika ayarlarına sıfırlama . . . 20

5 Kurulum örnekleri . . . 21
5.1 Bağlantı şemaları . . . 21
5.1.1 Tesisat örneklerinin kullanımı . . . 21
5.1.2 İstenen tesisat örneği nasıl bulunur . . . 22
5.1.3 Kullanılan simgeler . . . 25
5.1.4 SCB-02 Tesisat örneği 01-01-02-10-00-00-00 . . . 26
5.1.5 SCB-02 Tesisat örneği 01-01-01-10-00-00-00 . . . 27

6 Ayarlar . . . 29
6.1 Parametre kodlarına giriş . . . 29
6.2 Parametre listesi . . . 29
6.2.1 CU-GH13 kontrol ünitesi ayarları - Gas 320 Ace . . . 29
6.2.2 CU-GH13 kontrol ünitesi ayarları - Gas 620 Ace . . . 37
6.2.3 SCB-02 genişletme PCB'si ayarları . . . 44
6.3 Ölçülen değerlerin listesi . . . 51
6.3.1 Kontrol ünitesi sayaçları . . . 51
6.3.2 Durum ve alt durum . . . 52

7 Bakım . . . 54
7.1 Bakım yönetmelikleri . . . 54
7.2 Kazanın açılması . . . 54
7.3 Standart kontrol ve bakım işlemleri . . . 54
7.3.1 Hazırlık . . . 55
7.3.2 Su kalitesinin kontrol edilmesi . . . 55
7.3.3 Gaz filtresinin kontrol edilmesi . . . 55
7.3.4 Hava besleme hortumunun kontrol edilmesi ve temizlenmesi . . . 56
7.3.5 Hava besleme toz tutucusunun kontrol edilmesi . . . 56
7.3.6 Hava kutusunun kontrol edilmesi . . . 57

7.3.7 Hava basıncı farkı anahtarının kontrol edilmesi 57
7.3.8 Gaz kaçağı izleme kontrolü (VPS) 58
7.3.9 Minimum gaz basıncı anahtarının kontrol edilmesi (GPS) 59
7.4 Özel bakım çalışması 60
7.4.1 Fanın, geri dönüşsüz valfin ve venturinin temizlenmesi 61
7.4.2 İyonizasyon/ateşleme elektrodunun değiştirilmesi 61
7.4.3 Gaz filtresinin temizlenmesi - 5-9 bölümlü kazan 62
7.4.4 Gaz filtresinin temizlenmesi - 10 bölümlü kazan 62
7.4.5 Brülörün temizlenmesi 63
7.4.6 Isı eşanjörünün temizlenmesi 64
7.4.7 Yoğuşma kabının temizlenmesi 64
7.4.8 Sifonun temizlenmesi 65
7.4.9 Bakım sonrası montaj 65
7.5 Çalışmayı sonlandırma 66

8 Sorun giderme 67
8.1 Hata kodları 67
8.1.1 Arıza kodları gösterimi 67
8.1.2 Uyarı 68
8.1.3 Engelleme 69
8.1.4 Kilitleme 72
8.2 Hata geçmişi 76
8.2.1 Hata belleğinin okunması ve silinmesi 76

9 Teknik özellikler 78
9.1 Elektrik şeması 78

1 Bu kullanım kılavuzu hakkında

1.1 Ek belgeler

Bu kılavuza ek olarak aşağıdaki belgeler sağlanmıştır:

- Kurulum ve kullanıcı kılavuzu
- Ürün bilgisi

1.2 Kullanım kılavuzda kullanılan simgeler

Bu kullanım kılavuzunda, belirli sembollerle işaretlenmiş özel talimatlar bulunur. Bu semboller kullanıldığında lütfen daha çok dikkat edin.

Tehlike
Ciddi yaralanmalara yol açabilecek tehlikeli durum riski.

Uyarı
Küçük yaralanmalara yol açabilecek tehlikeli durum riski.

Uyarı
Maddi zarar riski.

Önemli
Lütfen dikkat: Önemli bilgi.

Bakınız
Bu kullanım kılavuzu, başka kılavuzlara ve sayfalara referans içerir.

2 Ürünün tanımı

2.1 Kazan tipleri

Aşağıdaki kazan tipleri mevcuttur:

Tab.1 Kazan tipleri

Adı	Çıkış[1]	Isı eşanjörü boyutu
Gas 320 Ace 285	279 kW	5 bölüm
Gas 320 Ace 355	350 kW	6 bölüm
Gas 320 Ace 430	425 kW	7 bölüm
Gas 320 Ace 500	497 kW	8 bölüm
Gas 320 Ace 575	574 kW	9 bölüm
Gas 320 Ace 650	652 kW	10 bölüm
Gas 620 Ace 570	558 kW	2 x 5 bölüm
Gas 620 Ace 710	701 kW	2 x 6 bölüm
Gas 620 Ace 860	849 kW	2 x 7 bölüm
Gas 620 Ace 1000	994 kW	2 x 8 bölüm
Gas 620 Ace 1150	1147 kW	2 x 9 bölüm
Gas 620 Ace 1300	1303 kW	2 x 10 bölüm

(1) Nominal çıkış P_{nc} 50/30 °C

2.2 Ana parçalar

Şek.1 Genel - ön

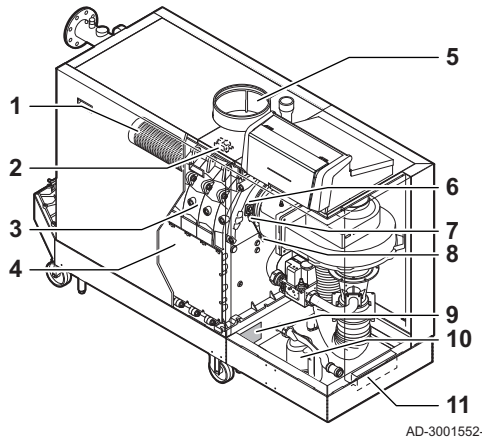

1 Brülör
2 Ateşleme / iyonizasyon trafosu
3 Isı eşanjörü
4 Bakım kapağı
5 Hava girişi bağlantısı
6 Alev gözleme camı
7 Ateşleme / iyonizasyon elektrodu
8 Isı eşanjörü sıcaklık sensörü
9 Veri plakası
10 Sifon
11 Belge tutucu

Şek.2 Gas 320 Ace - geri

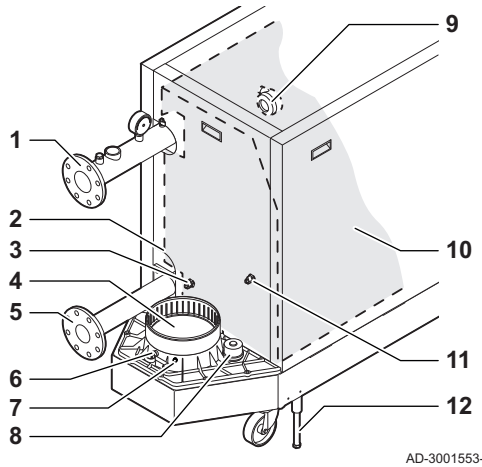

1 Gidiş hattı bağlantısı
2 İkinci dönüş hattı bağlantısı
3 Dönüş sıcaklığı sensörü (ikinci dönüş bulunmadığında)
4 Baca gazı çıkışı bağlantısı
5 Dönüş hattı bağlantısı
6 Baca gazı ölçüm noktası
7 Baca gazı sıcaklık sensörü
8 Yoğuşma kabı kapağı
9 Hava basıncı farkı anahtarı
10 Isı eşanjörü izolasyon kiti (isteğe bağlı)
11 Dönüş sıcaklığı sensörü (ikinci bir dönüş takıldığında)
12 Dengeleme ayağı

Şek.3 Gas 620 Ace - geri

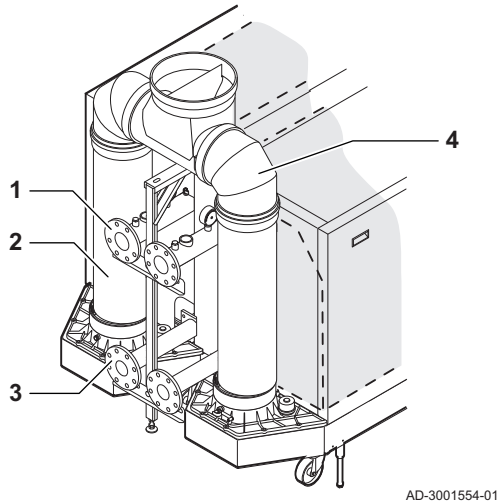

1 Gidiş hattı bağlantısı
2 Baca gazı çıkışı
3 Dönüş hattı bağlantısı
4 Baca gazı toplayıcı

Şek.4 Gaz / hava ünitesi

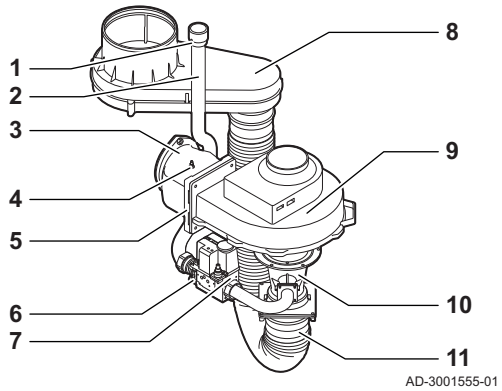

1 Gaz basıncı ölçüm noktası
2 Gaz besleme borusu
3 Gaz - hava bağlantı parçası
4 Basınç ölçüm noktası
5 Geri dönüşsüz valf
6 Gaz filtresi
7 Gaz valfi
8 Hava kutusu
9 Fan
10 Venturi
11 Hava besleme hortumu

Şek.5 Kontrol kutusu

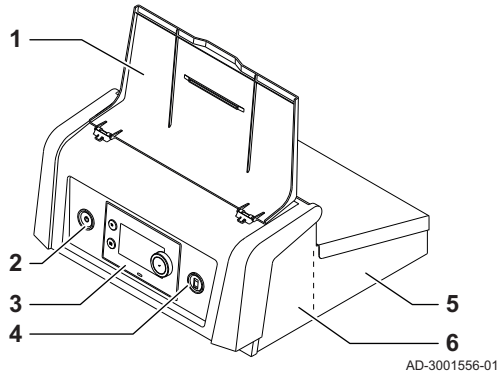

1 Ekran kapağı
2 Güç düğmesi
3 Kontrol paneli
4 Servis Konnektörü
5 Kontrol kutusu arka kısmı - kablo bağlantıları bulunan genişletme PCB'leri için
6 Kontrol kutusu ön kısmı - kontrol ünitesi ve bağlantı genişletme PCB'leri için

Şek.6 Gidiş borusu

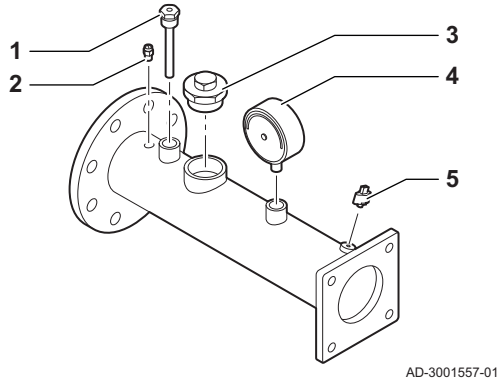

1 Sıcaklık sensörü (dış kontrol) daldırma borusu (½")
2 Hava boşaltma deliği (⅛")
3 Emniyet valfi bağlantısı (1½")
4 Basınç göstergesi (½")
5 Akış sıcaklığı sensörü (M6)

2.3 e-Smart kontrol platformuna giriş

Gas 320/620 Ace kazanında e-Smart kontrol platformu bulunur. Bu, aynı platformu kullanan tüm ürünler arasında uyumluluk ve bağlantı sunan modüler bir sistemdir.

Şek.7 Genel örnek

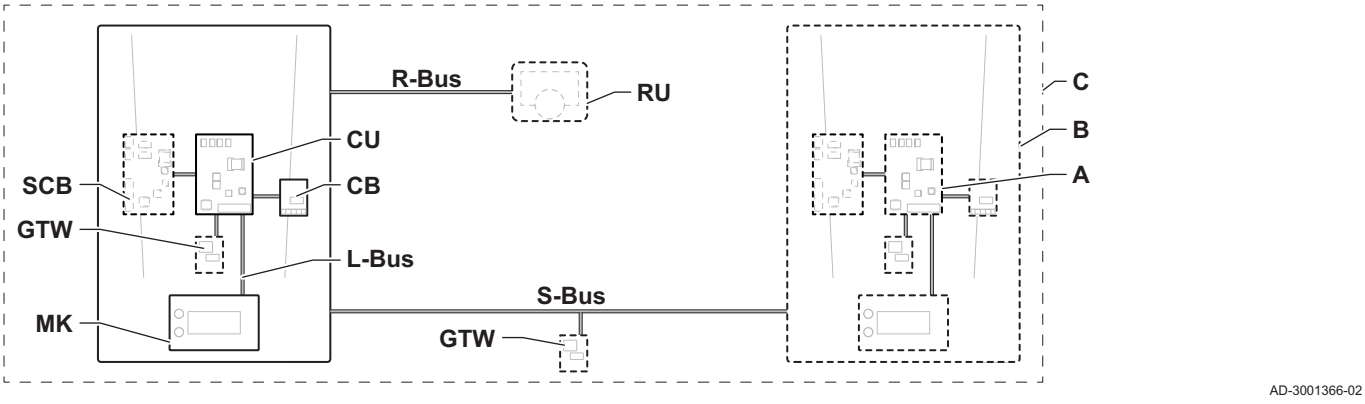

AD-3001366-02

Tab.2 Örnekteki parçalar

Öğe	Açıklama	Fonksiyonlar
CU	Control Unit: Kontrol ünitesi	Kontrol ünitesi, cihazın temel işlevlerinin tümünü kullanır.
CB	Connection Board: Bağlantı PCB'si	Bağlantı PCB'si kontrol ünitesinin tüm konnektörlerine kolay erişim sağlar.
SCB	Smart Control Board: Genişletme PCB'si	Genişletme PCB'si dahili ısıtıcı veya çoklu bölgeler gibi ekstra işlevsellik sağlar.
GTW	Gateway: Dönüştürme PCB'si	Aşağıdakilerden birini sağlamak için cihaza veya sisteme bir gateway takılabilir: • Ekstra (kablosuz) bağlantı • Servis bağlantıları • Diğer platformlar ile iletişim
MK	Control panel: Kontrol paneli ve ekranı	Kontrol paneli, cihazın kullanıcı arabirimidir.
RU	Room Unit: Oda ünitesi (örneğin, bir termostat)	Oda ünitesi, referans odadaki sıcaklığı ölçer.
L-Bus	Local Bus: Cihazlar arasında bağlantı	Yerel veri yolu, cihazlar arasında iletişim sağlar.
S-Bus	System Bus: Cihazlar arasında bağlantı	Sistem veri yolu, cihazlar arasında iletişim sağlar.
R-Bus	Room unit Bus: Oda ünitesine bağlantı	Oda ünitesi veri yolu, oda ünitesine iletişim sağlar.
A	Cihaz	Cihaz, PCB, kontrol paneli veya oda ünitesidir.
B	Cihaz	Cihaz aynı L-Bus üzerinden bağlanan cihazlar setidir
C	Sistem	Sistem aynı S-Bus üzerinden bağlanan cihazlar setidir

Tab.3 Gas 320/620 Ace kazanı ile birlikte verilen belirli cihazlar

Ekranda görünen isim	Yazılım versiyonu	Açıklama	Fonksiyonlar
CU-GH13	1.1	Kontrol ünitesi **CU-GH13**	CU-GH13 kontrol ünitesi, Gas 320/620 Ace kazanının temel işlevlerinin tümünü kullanır.
MK3	1.29	Kontrol paneli **HMI T-control**	HMI T-control, Gas 320/620 Ace kazanının kullanıcı arabirimidir.
SCB-02	1.3	Genişletme PCB'si **SCB-02**	SCB-02, DHW ve merkezi ısıtma bölgesi için işlevsellik, PWM sistem pompası için 0-10 V bağlantı ve durum bildirimi için iki adet serbest kontak sağlar.

3 Kontrol panelinin kullanımı

3.1 Kontrol paneli parçaları

Şek.8 Kontrol paneli parçaları

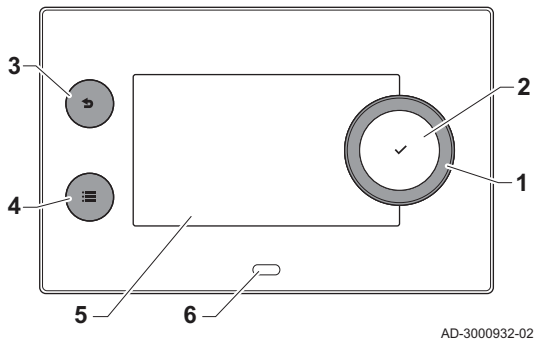

1 Bir alan, menü veya ayar seçmek için döner düğme
2 Seçimi onaylamak için onay düğmesi ✔
3 Geri dönüş düğmesi ⮌:
   - **Kısa basmalı düğme**: Önceki seviyeye veya önceki menüye dönüş
   - **Uzun basmalı düğme**: Ana ekrana dönüş
4 Ana menüye gitmek için menü düğmesi ☰
5 Ekran
6 Durum LED'i

3.2 Ana ekran açıklaması

Bu ekran, cihazın başlatılmasından sonra otomatik olarak görüntülenir. Ekrana 5 dakika boyunca dokunulmazsa kontrol paneli otomatik olarak bekleme moduna (siyah ekran) geçer. Ekranı tekrar etkinleştirmek için kontrol panelindeki düğmelerden birine basın.

Geri düğmesine ⮌ birkaç saniye boyunca basarak herhangi bir menüden doğrudan ana menüye gidebilirsiniz.

Ana ekrandaki simgeler, ilgili menülere hızlı erişim sağlar. Seçtiğiniz menüye gitmek için döner düğmeyi kullanın ve seçimi onaylamak için ✔ düğmesine basın.

Şek.9 Ana ekrandaki simgeler

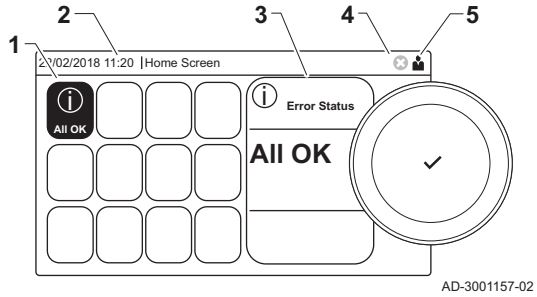

1 Simgeler: seçilen simge vurgulanır
2 Tarih ve saat | Ekran adı (menüdeki gerçek pozisyon)
3 Seçilen simge hakkındaki bilgiler
4 Hata göstergesi (sadece hata bulunduğunda gösterilir)
5 Gezinme seviyesini gösteren simge:
   - : Baca temizleyici seviyesi
   - : Kullanıcı seviyesi
   - : Tesisatçı seviyesi
   Tesisatçı seviyesi bir erişim koduyla korunur. Tesisatçı seviyesi aktif olduğunda, [ ] simgesinin durumu **Kapalı** değerinden **Açık** değerine değişir.

3.3 Ana menü açıklaması

Menü düğmesine ☰ basarak herhangi bir menüden doğrudan ana menüye gidebilirsiniz. Ulaşılabilen menü sayısı erişim seviyesine (kullanıcı veya tesisatçı) bağlıdır.

Şek.10 Ana menüdeki öğeler

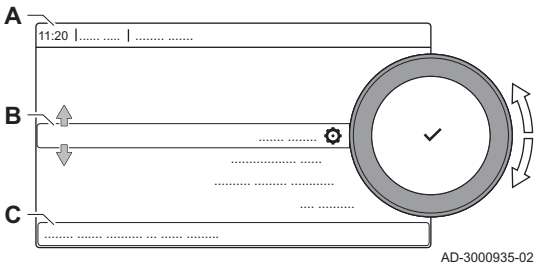

A Tarih ve saat | Ekran adı (menüdeki gerçek pozisyon)
B Mevcut menüler
C Seçilen menünün kısa açıklaması

Tab.4 Kullanıcı için mevcut menüler

Açıklama	Simge
Sistem Ayarları	⚙
Versiyon Bilgileri	i

Tab.5 Tesisatçı için mevcut menüler

Açıklama	Simge
Kurulum Ayarlama	
Devreye Alma Menüsü	
Gelişmiş Servis Menüsü	
Hata geçmişi	
Sistem Ayarları	
Versiyon Bilgileri	

3.3.1 Ekrandaki simgelerin anlamları

Tab.6 Simgeler

Simge	Açıklama
	Kullanıcı menüsü: kullanıcı seviyesinde parametreler değiştirilebilir.
	Yetkili Servis menüsü: yetkili servis düzeyindeki parametreler değiştirilebilir.
	Bilgi menüsü: mevcut çeşitli değerlerin okunması.
	Sistem ayarları: sistem parametreleri değiştirilebilir.
	Hata göstergesi.
	Gaz kazanı göstergesi.
	Sıcak musluk suyu tankı bağlı.
	Dış hava sıcaklık sensörü bağlı.
	Kaskad sistemi içindeki kazan numarası.
	Güneş enerjili ısıtıcı açıktır ve ısı seviyesi görüntülenir.
	Merkezi ısıtma çalışması devrede.
	Merkezi ısıtma çalışması devre dışı.
	DHW çalışması devrede.
	DHW çalışması devre dışı.
	Brülör açık.
	Brülör kapalı.
	Brülör çıkış düzeyi (1 - 5 çubuk, her çubuk çıkışın %20'sine karşılıktır).
	Pompa çalışıyor.
	Üç yollu valf göstergesi.
	Sistem su basıncının gösterimi.
	Baca temizleme modu devrede (O_2 ölçümü için zorunlu tam veya düşük yük).
	Enerji tasarruf modu devrede.
	DHW artışı devrede.
	Zamanlayıcı programı devrede: Oda sıcaklığı bir zamanlayıcı programı tarafından kontrol edilir.
	Manuel mod devrede: Oda sıcaklığı sabit bir değere ayarlanır.
	Zamanlayıcı programında geçici üzerine yazma devrede: Oda sıcaklığı geçici olarak değiştirilir.
	Tatil programı (donma koruması dahil) aktif: Tatiliniz sırasında enerji tasarrufu sağlamak için oda sıcaklığı düşürülür.
	Donma koruması devrede: Kazanı ve tesisatı kışın dondan koruyun.
	Yetkili Servis iletişim bilgileri görüntülenir veya doldurulabilir.

Tab.7 Simgeler - Bölgeler

Simge	Açıklama
	Tüm bölgeler (gruplar) simgesi.
	Oturma odası simgesi.
	Mutfak simgesi.
	Yatak odası simgesi.
	Çalışma odası simgesi.
	Kiler simgesi.

4 Tesisatçı talimatları

4.1 Kullanıcı seviyesi menülerine erişim

Ana ekrandaki simgeler, kullanıcının ilgili menülere hızlı erişimini sağlar.

Şek.11 Menü seçimi

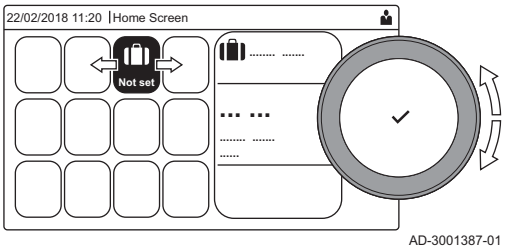

1. Gerekli menüyü seçmek için döner düğmeyi kullanın.

Şek.12 Menü seçimini onaylayın

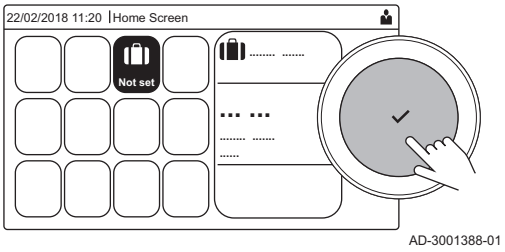

2. Seçimi onaylamak için ✔ düğmesine basın.
   ⇨ Seçilen menünün mevcut ayarları ekranda görünür.
3. İstediğiniz ayarı seçmek için döner düğmeyi kullanın.
4. Seçimi onaylamak için ✔ düğmesine basın.
   ⇨ Değişiklik seçeneklerinin tümü ekranda görünecektir (ayar değiştirilemediğinde **Salt okunur veri noktası düzenlenemez** ekranda görünecektir).
5. Ayarı değiştirmek için döner düğmeyi kullanın.
6. Seçimi onaylamak için ✔ düğmesine basın.
7. Bir sonraki ayarı seçmek için döner düğmeyi kullanın veya ana ekrana dönmek için ⮌ düğmesine basın.

4.2 Tesisatçı seviyesine erişim

Kazanın çalışmasını etkileyebilecek bazı parametreler bir erişim koduyla korunmaktadır. Bu parametreleri ancak tesisatçının değiştirmesine izin verilir.

Şek.13 Tesisatçı seviyesi

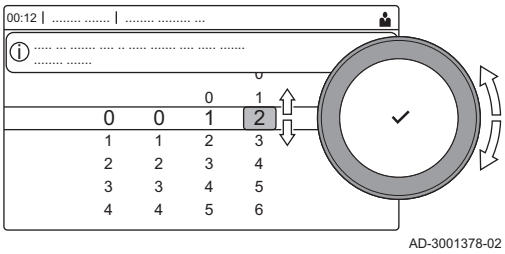

1. [🔧] simgesini seçin.
2. Seçimi onaylamak için ✔ düğmesine basın.
3. Kodu seçmek için döner düğmeyi kullanın: **0012**.
4. Seçimi onaylamak için ✔ düğmesine basın.
   ⇨ Tesisatçı seviyesi aktif olduğunda, [🔧] simgesinin durumu **Kapalı** değerinden **Açık** değerine değişir.
5. Tesisatçı seviyesinden çıkmak için [🔧] simgesini seçin.
6. **Onayla** veya **İptal et** seçmek için döner düğmeyi kullanın.
7. Seçimi onaylamak için ✔ düğmesine basın.
   ⇨ Tesisatçı seviyesi devre dışı bırakıldığında, [🔧] simgesinin durumu **Açık** değerinden **Kapalı** değerine değişir.

Kontrol paneli 30 dakika boyunca kullanılmadığında, tesisatçı seviyesinden otomatik olarak çıkılır.

4.3 Tesisatçı düzeyinde tesisatın yapılandırılması

☰ düğmesine basarak ve **Kurulum Ayarlama** 🔧 seçeneğini belirleyerek tesisatı yapılandırın. Yapılandırmak istediğiniz kontrol ünitesini veya devre kartını seçin:

Tab.8 CU-GH13

Simge	Bölge veya fonksiyon	Açıklama
|||	**CIRCA / CH**	Merkezi ısıtma devresi
	Ticari Kazan	Gaz kazanı
	Gaz ateşlemeli cihaz	Gaz kazanı

Tab.9 CU-GH13 veya SCB-02'un bir bölgesinin veya fonksiyonunun yapılandırılması

Parametreler, sayaçlar, sinyaller	Açıklama
Parametreler	Parametreleri tesisatçı seviyesinde ayarlayın
Sayaçlar	Sayaçları tesisatçı seviyesinde okuyun
Sinyaller	Sinyalleri tesisatçı seviyesinde okuyun
Gelişmiş Parametreler	Parametreleri gelişmiş tesisatçı seviyesinde ayarlayın
Gelişmiş Sayaçlar	Sayaçları gelişmiş tesisatçı seviyesinde okuyun
Gelişmiş Sinyaller	Sinyalleri gelişmiş tesisatçı seviyesinde okuyun

4.3.1 Ekran ayarlarının değiştirilmesi

1. ☰ düğmesine basın.
2. Seçimi onaylamak için ✔ düğmesine basın.
3. **Sistem Ayarları** ⚙ seçmek için döner düğmeyi kullanın.
4. Seçimi onaylamak için ✔ düğmesine basın.
5. Aşağıdaki tabloda açıklanan işlemlerden birini yapın:

Tab.10 Ekran ayarları

Sistem ayarları menüsü	Ayarlar
Tarihi ve saati ayarlama	Güncel tarihi ve saati ayarlama
Ülkeyi ve Dili seç	Ülke ve dil seçimi
Yaz Saati	Yaz saatini etkinleştirme ve devre dışı bırakma
Tesisatçı Detayları	Tesisatçının adını ve telefon numarasını okuma
Isıtma Aktivitesi Adlarını Ayarla	Zamanlayıcı programının etkinlikleri için ad oluşturma
Ekran Parlaklığını Ayarla	Ekran parlaklığını ayarlama
Tıklama sesini ayarla	Döner düğmedeki tıklama sesini etkinleştirme veya devre dışı bırakma
Lisans Bilgileri	Cihaz platform uygulamasından ayrıntılı lisans bilgilerini okuma

4.3.2 Tesisatçı detaylarının ayarlanması

İsminizi ve telefon numaranızı kullanıcı tarafından okunması için kontrol paneline kaydedebilirsiniz.

1. ☰ düğmesine basın.
2. **Sistem Ayarları** ⚙ seçmek için döner düğmeyi kullanın.
3. Seçimi onaylamak için ✔ düğmesine basın.
4. **Tesisatçı Detayları** seçmek için döner düğmeyi kullanın.
5. Seçimi onaylamak için ✔ düğmesine basın.
6. Aşağıdaki verileri girin:

Belirsiz sebep	Tesisatçının adı
Platform çağırıldı	Tesisatçının telefon numarası

4.3.3 Parametrelerin ayarlanması

Kurulumu yapılandırmak amacıyla cihazın ve bağlı kontrol kartlarının, sensörlerin vb. parametrelerini ve ayarlarını değiştirebilirsiniz.

1. ☰ düğmesine basın.
2. **Kurulum Ayarlama** seçmek için döner düğmeyi kullanın.
3. Seçimi onaylamak için ✔ düğmesine basın.
4. Yapılandırmak istediğiniz bölgeyi veya cihazı seçmek için döner düğmeyi kullanın.
5. Seçimi onaylamak için ✔ düğmesine basın.
6. **Parametreler, sayaçlar, sinyaller** seçmek için döner düğmeyi kullanın.
7. Seçimi onaylamak için ✔ düğmesine basın.
8. Parametreyi değiştirmek üzere **Parametreler** seçmek için döner düğmeyi kullanın.

9. Seçimi onaylamak için ✔ düğmesine basın.
10. Mevcutsa, gelişmiş tesisatçı seviyesinde bir parametreyi değiştirmek için **Gelişmiş Parametreler** seçin.

Şek.14 Parametreler, sayaçlar, sinyaller

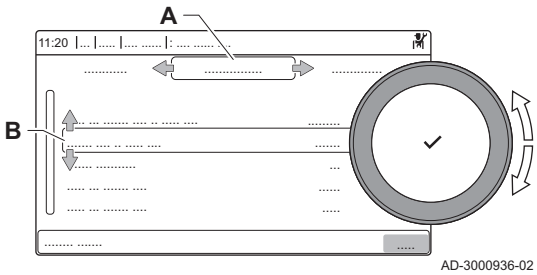

A
- **Parametreler**
- **Sayaçlar**
- **Sinyaller**
- **Gelişmiş Parametreler**
- **Gelişmiş Sayaçlar**
- **Gelişmiş Sinyaller**

B Ayarlar veya değerler listesi

Kazanın kontrol ünitesi en yaygın merkezi ısıtma sistemlerine uygun olarak ayarlanmıştır. Bu ayarlar hemen hemen tüm merkezi ısıtma sistemlerinin verimli bir şekilde çalışmasını sağlar. Kullanıcı veya tesisatçı, parametreleri gerektiği şekilde değiştirebilir.

Uyarı
Fabrika ayarlarının değiştirilmesi kazanın çalışmasını olumsuz etkileyebilir.

4.3.4 Isıtma eğrisinin ayarlanması

Bir dış hava sıcaklığı sensörü, tesisata bağlandığında, dış hava sıcaklığı ve merkezi ısıtma akış sıcaklığı arasındaki ilişki, bir ısıtma eğrisi ile kontrol edilir. Bu eğri tesisatın gereksinimlerine göre ayarlanabilir.

1. Yapılandırmak istediğiniz bölgenin simgesini seçin.
2. Seçimi onaylamak için ✔ düğmesine basın.
3. **Kontrol stratejisi** seçmek için döner düğmeyi kullanın.
4. Seçimi onaylamak için ✔ düğmesine basın.
5. **Dış Sıcaklık regleri** veya **Dış&Oda sıcaklık r.** ayarını seçmek için döner düğmeyi kullanın.
6. Seçimi onaylamak için ✔ düğmesine basın.
   ⇨ **Isıtma Eğrisi** seçeneği **Bölge ayarlama** menüsünde gösterilir.
7. **Isıtma Eğrisi** seçmek için döner düğmeyi kullanın.
8. Seçimi onaylamak için ✔ düğmesine basın.
   ⇨ Isıtma eğrisinin grafiksel gösterimi görüntülenir.
9. Aşağıdaki parametreleri ayarlayın:

Şek.15 Isıtma eğrisi

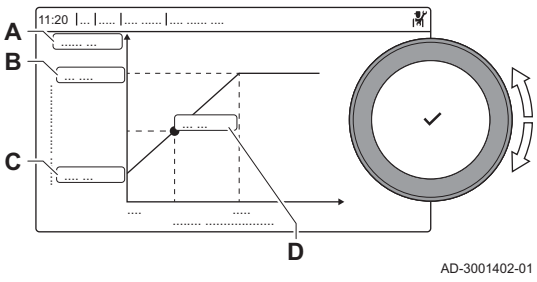

Tab.11 Ayarlar

A	**Eğim:**	Isıtma eğrisi eğimi: • Yerden ısıtma devresi: eğim 0,4 ve 0,7 arası • Radyatör devresi: eğim yaklaşık 1,5
B	**Maks:**	Maksimum ısıtma devresi sıcaklığı
C	**Taban:**	Ortam sıcaklığı ayar noktası
D	xx°C ; xx °C	Isıtma devresi akış sıcaklığı ve dış ortam sıcaklığı arasındaki ilişki. Bu bilgi eğim boyunca görülebilir.

4.3.5 ΔT ayarının değiştirilmesi

ΔT değerinin fabrika ayarı 25 °C'dir. Remeha servis teknisyeni tarafından artırılabilir. Daha fazla bilgi için Remeha iletişime geçin.

Önemli
ΔT değeri artırılırken kontrol ünitesi, akış sıcaklığını maksimum 80 °C ile sınırlar.

4.4 Tesisatın devreye alınması

Devreye alma menüsü cihazın devreye alınması için gereken alt menüleri ve testleri gösterir.

1. ☰ düğmesine basın.
2. **Devreye Alma Menüsü** seçin.
3. Değiştirmek istediğiniz ayarları veya gerçekleştirmek istediğiniz testleri içeren alt menüyü seçin.

4.4.1 Baca temizleme menüsü

Baca temizleme menüsünü açmak için [🧹] karosunu seçin. **Yük testi moduna geçiş** menüsü görünecektir:

Şek.16 Yük Testi

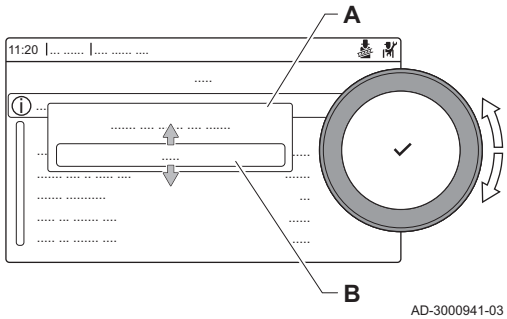

A Yük testi moduna geçiş
B Yük testi modu

Tab.12 Baca temizleme menüsünde yük testleri 🧹

Yük testi modunu değiştirin	Ayarlar
Kapalı	Test yok
Düşük güç	Kısmi yük testi
Orta güç	Merkezi ısıtma modu için tam yük testi
Yüksek güç	Merkezi ısıtma + Sıcak musluk suyu modu için tam yük testi

Tab.13 Yük testi ayarları

Yük testi menüsü	Ayarlar
Baca modunun durumu	Testi başlatmak için yük testini seçin.
Gidiş sıcaklığı	Merkezi ısıtma akış sıcaklığını okuyun
Dönüş sıcaklığı	Merkezi ısıtma dönüş sıcaklığını okuyun
Mevcut fan dev/dak	Fiili fan hızını okuyun
Mevcut alev akımı	Fiili alev akımını okuyun
Mrk.I.Maks Fan Devri	Merkezi Isıtma modunda maksimum fan hızını ayarlayın
Min Fan Devri	Merkezi Isıtma + Sıcak musluk suyu modunda minimum fan hızını ayarlayın
Başl Fan Devri	Başlangıç fan hızını ayarlayın

■ Tam yük testi gerçekleştirilmesi

1. [🧹] simgesini seçin.
   ⇨ **Yük testi moduna geçiş** menüsü gösterilir.
2. **Orta güç** testini seçin.

Şek.17 Tam yük testi

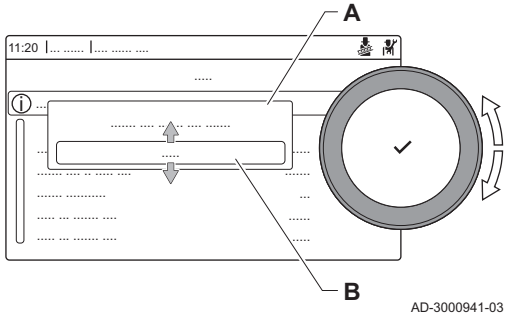

A Yük testi moduna geçiş
B Orta güç

   ⇨ Tam yük testi başlatılır. Menüde seçilen yük test modu gösterilir ve ekranın sağ üst köşesinde 🧹 simgesi gösterilir.
3. Yük testi ayarlarını kontrol edin ve gerekirse ayarlayın.
   ⇨ Sadece kalın harfle gösterilen parametreler değiştirilebilir.

■ Tam yükte O_2 için değerlerin kontrol edilmesi/ayarlanması

1. Kazanı tam yüke ayarlayın.

2. Baca gazlarındaki O_2 yüzdesini ölçün.
3. Ölçülen değeri tablodaki kontrol değerleriyle karşılaştırın.

Tab.14 G20 (H gazı) için tam yükte O_2 değerlerinin kontrol edilmesi/ayarlanması

G20 (H gazı) için tam yükte değerler	O_2 (%)(1)
Gas 320 Ace 285	4,3 – 4,8(1)
Gas 320 Ace 355	4,3 – 4,8(1)
Gas 320 Ace 430	4,3 – 4,8(1)
Gas 320 Ace 500	4,3 – 4,8(1)
Gas 320 Ace 575	4,3 – 4,8(1)
Gas 320 Ace 650	4,3 – 4,8(1)
Gas 620 Ace 570	4,3 – 4,8(1)
Gas 620 Ace 710	4,3 – 4,8(1)
Gas 620 Ace 860	4,3 – 4,8(1)
Gas 620 Ace 1000	4,3 – 4,8(1)
Gas 620 Ace 1150	4,3 – 4,8(1)
Gas 620 Ace 1300	4,3 – 4,8(1)
(1) Nominal değer	

4. Ölçülen değer tabloda verilen değerlerin dışındaysa gaz/hava oranını düzeltin.
5. **A** ayar vidasını kullanarak, kullanılan gaz tipi için O_2 yüzdesini nominal değere ayarlayın.
   Gaz akışının artırılması, 'yi artıracak O_2'yi artıracaktır. Ayar vidasının gaz akışını artırmak veya azaltmak için hangi yöne döndürüleceği, gaz kontrol vanası üzerinde belirtilmiştir. 5 - 9 bölümlü kazanlar, 10 bölümlü kazandan farklı bir gaz kontrol vanası ile temin edilir. Tam yükte **A** ayar vidasının gelmesi gereken konumu görmek için şekle bakın.
6. Alevin durumunu kontrol camından kontrol edin. Alev sönmemelidir.

Şek.18 **A** ayar vidası

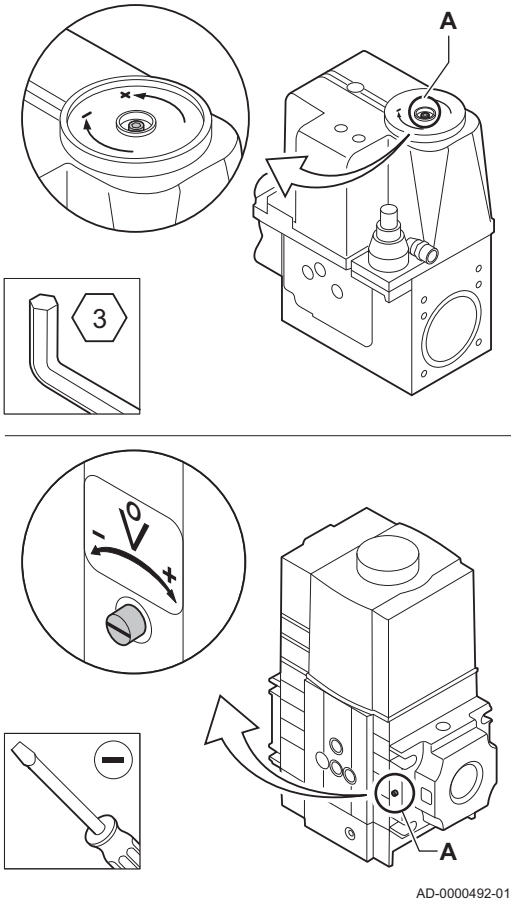

■ Düşük yük testi gerçekleştirilmesi

1. Tam yük testi çalışır durumdayken, yük test modunu değiştirmek için ✔ düğmesine basın.

Şek.19 Düşük yük testi

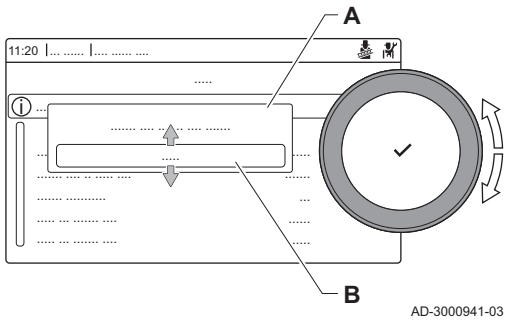

2. Eğer tam yük testi bitmişse, baca temizleme menüsünü yeniden başlatmak için [🧹] karosunu seçin.

A Yük testi moduna geçiş
B Düşük güç

3. **Düşük güç** testini **Yük testi moduna geçiş** menüsünden seçin.
   ⇨ Düşük yük testi başlatılır. Menüde seçilen yük test modu gösterilir ve ekranın sağ üst köşesinde 🧹 simgesi gösterilir.
4. Yük testi ayarlarını kontrol edin ve gerekirse ayarlayın.
   ⇨ Sadece kalın harfle gösterilen parametreler değiştirilebilir.
5. ⮌ düğmesine basarak düşük yük testini sonlandırın.
   ⇨ **Çalışan yük test(ler)i durduruldu!** mesajı görüntülenir.

■ Düşük yükte O_2 için değerlerin kontrol edilmesi/ayarlanması

1. Kazanı düşük yüke ayarlayın.
2. Baca gazlarındaki O_2 yüzdesini ölçün.
3. Ölçülen değeri tablodaki kontrol değerleriyle karşılaştırın.

Tab.15 G20 (H gazı) için düşük yükte O_2 değerlerinin kontrol edilmesi/ayarlanması

G20 (H gazı) için düşük yükte değerler	O_2 (%)(1)
Gas 320 Ace 285	4,8(1) – 5,4
Gas 320 Ace 355	4,8(1) – 5,4
Gas 320 Ace 430	4,8(1) – 5,4
Gas 320 Ace 500	4,8(1) – 5,4
Gas 320 Ace 575	4,8(1) – 5,4
Gas 320 Ace 650	4,8(1) – 5,4
Gas 620 Ace 570	4,8(1) – 5,4
Gas 620 Ace 710	4,8(1) – 5,4
Gas 620 Ace 860	4,8(1) – 5,4
Gas 620 Ace 1000	4,8(1) – 5,4
Gas 620 Ace 1150	4,8(1) – 5,4
Gas 620 Ace 1300	4,8(1) – 5,4
(1) Nominal değer	

4. Ölçülen değer tabloda verilen değerlerin dışındaysa gaz/hava oranını düzeltin.

Şek.20 **B** ayar vidası

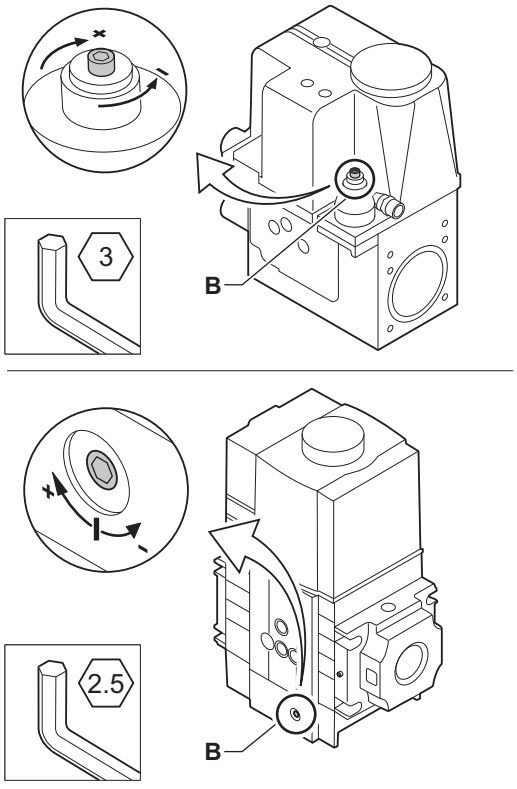

AD-0000493-01

5. **B** ayar vidasını kullanarak, kullanılan gaz tipi için O_2 yüzdesini nominal değere ayarlayın.
   Gaz akışının artırılması, 'yi artıracak O_2'yi artıracaktır. Ayar vidasının gaz akışını artırmak veya azaltmak için hangi yöne döndürüleceği, gaz kontrol vanası üzerinde belirtilmiştir. 5 - 9 bölümlü kazanlar, 10 bölümlü kazandan farklı bir gaz kontrol vanası ile temin edilir. Düşük yükte **B** ayar vidasının gelmesi gereken konumu görmek için şekle bakın.
6. Alevin durumunu kontrol camından kontrol edin. Alev sönmemelidir.
7. Tam yük testini ve düşük yük testini doğru değerleri elde edene kadar tekrarlayın.
8. Kazanı tekrar normal çalışma durumuna ayarlayın.

4.5 Tesisatın bakımı

4.5.1 Servis bildiriminin görüntülenmesi

Ekranda bir servis bildirimi görüntülendiğinde, bildirimin detaylarını görebilirsiniz.

1. [🔧] simgesini seçin.
2. Seçimi onaylamak için ✔ düğmesine basın.
   ⇨ **Servis Bildirimini Görüntüle** menüsü açılır.
3. Görüntülemek istediğiniz parametre veya değeri seçmek için döner düğmeyi kullanın.

4.5.2 Ölçülen değerlerin okunması

Kontrol ünitesi sürekli olarak kazandan ve bağlı sensörlerden gelen değerleri kaydeder. Bu değerler kazanın kontrol panelinden okunabilir.

1. [🔧] simgesini seçin.
2. Seçimi onaylamak için ✔ düğmesine basın.
3. Kodu seçmek için döner düğmeyi kullanın: **0012**.
4. Seçimi onaylamak için ✔ düğmesine basın.
   ⇨ Tesisatçı seviyesi aktif olduğunda, [🔧] simgesinin durumu **Kapalı** değerinden **Açık** değerine değişir.
5. ☰ düğmesine basın.
6. **Kurulum Ayarlama** seçmek için döner düğmeyi kullanın.
7. Seçimi onaylamak için ✔ düğmesine basın.
8. Okumak istediğiniz bölgeyi veya cihazı seçmek için döner düğmeyi kullanın.
9. Seçimi onaylamak için ✔ düğmesine basın.
10. **Parametreler, sayaçlar, sinyaller** seçmek için döner düğmeyi kullanın.
11. Seçimi onaylamak için ✔ düğmesine basın.
12. Bir sayacı veya sinyali okumak üzere **Sayaçlar** veya **Sinyaller** seçmek için döner düğmeyi kullanın.
13. Seçimi onaylamak için ✔ düğmesine basın.

Şek.21 Tesisatçı seviyesi

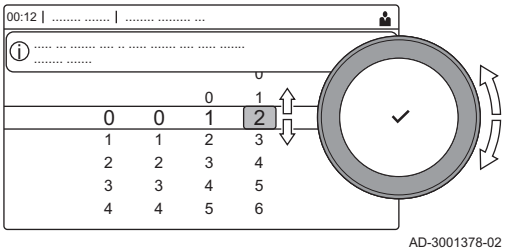

AD-3001378-02

14. Varsa, gelişmiş tesisatçı seviyesinde sinyali veya sayacı okumak için **Gelişmiş Sayaçlar** veya **Gelişmiş Sinyaller** üzerine basın.

Şek.22 Parametreler, sayaçlar, sinyaller

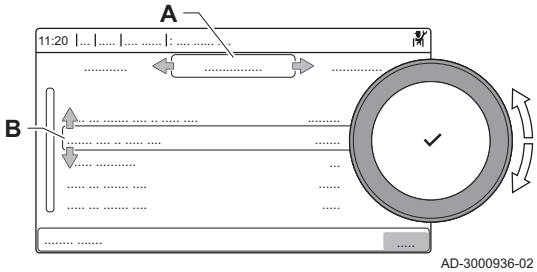

A - **Parametreler**
- **Sayaçlar**
- **Sinyaller**
- **Gelişmiş Parametreler**
- **Gelişmiş Sayaçlar**
- **Gelişmiş Sinyaller**

B Ayarlar veya değerler listesi

4.5.3 Üretim ve yazılım bilgilerinin görüntülenmesi

Ürün tarihleri, cihazın ve bağlı olan tüm cihazların donanım ve yazılım versiyonları hakkındaki detayları okuyabilirsiniz.

1. ☰ düğmesine basın.
2. **Versiyon Bilgileri** seçmek için döner düğmeyi kullanın.
3. Seçimi onaylamak için ✔ düğmesine basın.
4. Görüntülemek istediğiniz cihazı, kontrol kartını veya herhangi bir aygıtı seçmek için döner düğmeyi kullanın.

Şek.23 Versiyon bilgileri

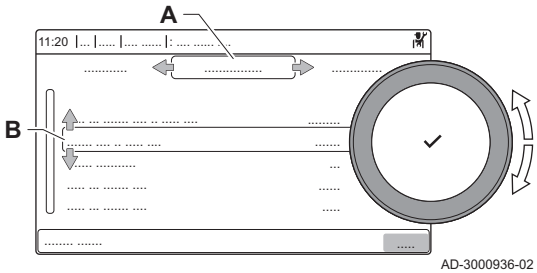

A Cihazı, kontrol kartını veya aygıtı seçin
B Bilgi listesi

5. Seçimi onaylamak için ✔ düğmesine basın.
6. Görüntülemek istediğiniz bilgileri seçmek için döner düğmeyi kullanın.

4.6 Ayarların sıfırlanması ve geri yüklenmesi

4.6.1 CN1 ve CN2 yapılandırma numaralarının sıfırlanması

Yapılandırma numaraları bir hata mesajı ile bildirildiğinde veya kontrol ünitesi değiştirildiğinde sıfırlanmalıdır. Yapılandırma numaraları cihazın veri etiketinde bulunur.

Önemli
Yapılandırma numaraları sıfırlandığında özel ayarların tümü silinecektir. Cihaza bağlı olarak, belirli aksesuarları etkinleştirmek için fabrikada ayarlanmış parametreler olabilir.

- Sıfırlama sonrasında bu ayarları geri yüklemek için kaydedilen devreye alma ayarlarını kullanın.
- Devreye alma ayarları kaydedilmemişse, sıfırlama öncesinde özel ayarları not edin. Aksesuarla ilgili tüm parametreleri dahil edin.

Şek.24 Yapılandırma numaraları

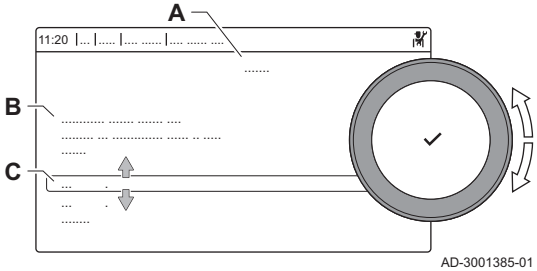

A Kontrol ünitesini seçin
B Ekstra bilgiler
C Yapılandırma numaraları

1. ☰ düğmesine basın.
2. **Gelişmiş Servis Menüsü** seçmek için döner düğmeyi kullanın.
3. Seçimi onaylamak için ✔ düğmesine basın.
4. **Konfigürasyon Numaralarını Ayarla** seçmek için döner düğmeyi kullanın.
5. Seçimi onaylamak için ✔ düğmesine basın.
6. Sıfırlamak istediğiniz cihazı seçmek için döner düğmeyi kullanın.
7. Seçimi onaylamak için ✔ düğmesine basın.

8. **CN1** ayarını seçmek ve değiştirmek için döner düğmeyi kullanın.
9. Seçimi onaylamak için ✔ düğmesine basın.
10. **CN2** ayarını seçmek ve değiştirmek için döner düğmeyi kullanın.
11. Seçimi onaylamak için ✔ düğmesine basın.
12. Değiştirilen numaraları onaylamak üzere **Onayla** seçmek için döner düğmeyi kullanın.
13. Seçimi onaylamak için ✔ düğmesine basın.

4.6.2 Otomatik algılamanın uygulanması

Otomatik algılama fonksiyonu L-Bus ve S-Bus'ye bağlı cihazları ve teçhizatları tarar. Bu fonksiyon, bir PCB değiştirildiğinde veya kazandan çıkarıldığında kullanılmalıdır.

1. ☰ düğmesine basın.
2. **Gelişmiş Servis Menüsü** seçmek için döner düğmeyi kullanın.
3. Seçimi onaylamak için ✔ düğmesine basın.
4. **Otomatik Algılama** seçmek için döner düğmeyi kullanın.
5. Otomatik algılamayı gerçekleştirmek üzere **Onayla** seçmek için döner düğmeyi kullanın.
6. Seçimi onaylamak için ✔ düğmesine basın.

4.6.3 Devreye alma ayarlarının geri yüklenmesi

Bu seçenek sadece devreye alma ayarları kontrol panelinde kaydedildiğinde kullanılabilir ve bu ayarları geri yüklemenize izin verir.

1. ☰ düğmesine basın.
2. **Gelişmiş Servis Menüsü** seçmek için döner düğmeyi kullanın.
3. Seçimi onaylamak için ✔ düğmesine basın.
4. **Devreye alma ayarlarını geri döndür** seçmek için döner düğmeyi kullanın.
5. Seçimi onaylamak için ✔ düğmesine basın.
6. Devreye alma ayarlarını geri yüklemek üzere **Onayla** seçmek için döner düğmeyi kullanın.
7. Seçimi onaylamak için ✔ düğmesine basın.

4.6.4 Fabrika ayarlarına sıfırlama

Kazanı varsayılan fabrika ayarlarına sıfırlayabilirsiniz.

1. ☰ düğmesine basın.
2. **Gelişmiş Servis Menüsü** seçmek için döner düğmeyi kullanın.
3. Seçimi onaylamak için ✔ düğmesine basın.
4. **Fabrika Ayarlarına Sıfırla** seçmek için döner düğmeyi kullanın.
5. Seçimi onaylamak için ✔ düğmesine basın.
6. Fabrika ayarlarını geri yüklemek üzere **Onayla** seçmek için döner düğmeyi kullanın.
7. Seçimi onaylamak için ✔ düğmesine basın.

5 Kurulum örnekleri

5.1 Bağlantı şemaları

5.1.1 Tesisat örneklerinin kullanımı

Bu bölümde birkaç tesisat örneği verilmiştir. Her örnek, yapılması gereken bağlantılar ve PCB'ler üzerinde ayarlanacak parametreler ile birlikte basit bir hidrolik kuruluma hızlı bir bakış sağlar.

Önemli

- Bu örnekleri kullanabilmek için temel tesisat bilgisi gereklidir.
- Bu açıklama, SCB-10 bulunan AD249 şemalarını gösterir. SCB-02'te, tüm bölgeler kullanılamaz.

Tesisat örneği tabloları aşağıdaki gibi düzenlenir:

Şek.25 Bölge

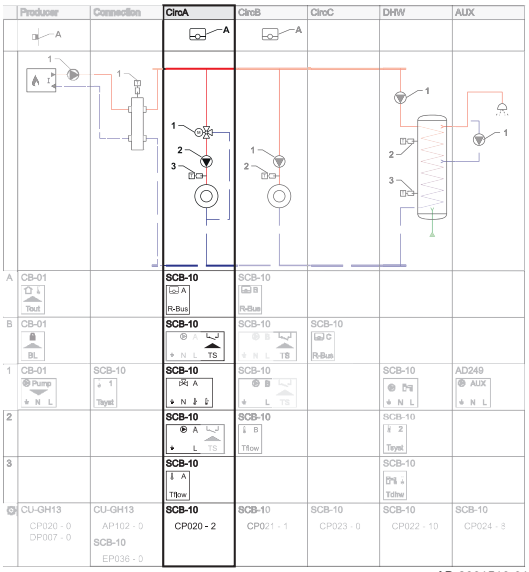

Şemalar sütunlara bölünür. İlgili tüm bağlantılar ve ayarlar sütuna göre gruplandırılır.

Şek.26 Isı talebi

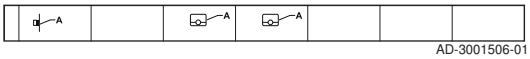

Isı talebi: Üst sıra, bölge için ısı talebini (varsa) gösterir.

Şek.27 Hidrolik bağlantılar

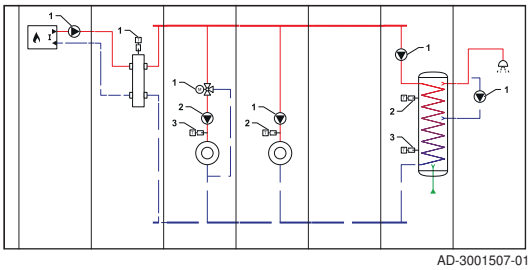

Hidrolik bağlantılar: Yalnızca önemli parçalar gösterilir, PCB'ye bağlanacak parçalar numaralandırılır.

Şek.28 Elektrik bağlantıları

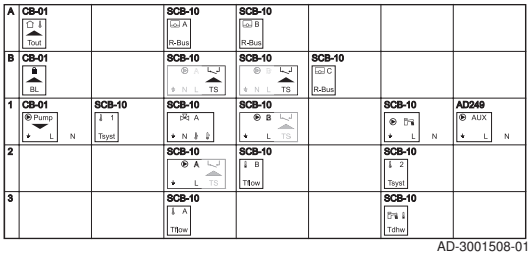

Elektrik bağlantıları: Hidrolik bağlantılardaki numaralar bu sıradaki konnektörleri işaret eder. Bağlantı türünü tanımlamak için birden fazla rakam bulunur:

A Isı talep cihazı.

B Bridge: Bu konnektörlerin köprülenmesi gerekir. Bazı köprüler fabrikada monte edilmiştir, bazılarının ise belirli tesisat örneklerine takılması gerekir.

1,2,... Hidrolik bağlantılardaki numaralar bu sıradaki konnektörleri işaret eder. Hidrolik şemadaki 1 nolu bileşeni, 1. satırda gösterilen konnektöre bağlayın.

Şek.29 Ayarlanacak parametreler

	CU-GH13	CU-GH13	SCB-10	SCB-10	SCB-10	SCB-10	SCB-10
	CP020 - 0 DP007 - 0	AP102 - 0 SCB-10	CP020 - 2	CP021 - 1	CP023 - 0	CP022 - 10	CP024 - 8

AD-3001509-01

Ayarlanacak parametreler: Her bir PCB'ye göre ayrılan parametreler, bu belirli PCB üzerinde ayarlanmalıdır.

Konnektörler, belirtilen PCB üzerinde bulunabilir. Bağlantıları yaparken aşağıdakileri dikkate alın:

Şek.30 Normal konnektör

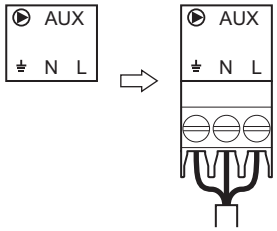

AD-3001511-01

Şek.31 Birleşik konnektör

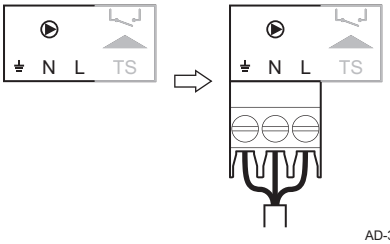

AD-3001512-01

Bu konnektörler iki fişi bir konnektörde birleştirir. Tesisat örneklerinde, kullanılacak olan vurgulanmış bir parça ile birlikte görünür.

Şek.32 Köprülenecek konnektör

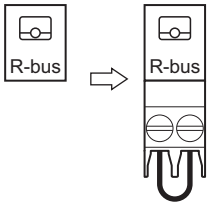

AD-3001513-01

B sıra, köprülenecek tüm konnektörleri gösterir. Bu konnektöre bir köprü bağlayın.

5.1.2 İstenen tesisat örneği nasıl bulunur

Her örnekte hidrolik kurulumu açıklayan bir kod bulunur. Hidrolik kod, yedi bölümden oluşur. Her bölümde iki numara bulunur:

Şek.33 Yedi bölüm

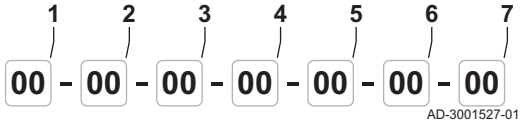

AD-3001527-01

1. Üretici numarası
2. Bağlantı numarası
3. Bölge 1 numarası (CircA)
4. Bölge 2 numarası (CircB)
5. Bölge 3 numarası (CircC) (SCB-10 ilaveli AD249 gerekir)
6. Bölge 4 numarası (DHW) (SCB-10 gerekir)
7. Bölge 5 numarası (AUX) (SCB-10 ilaveli AD249 gerekir)

Her bölümün numaraları belirli bir yapılandırmaya bağlıdır. Yapılandırma için lütfen aşağıdaki tablolara bakın:

Şek.34 Üretici

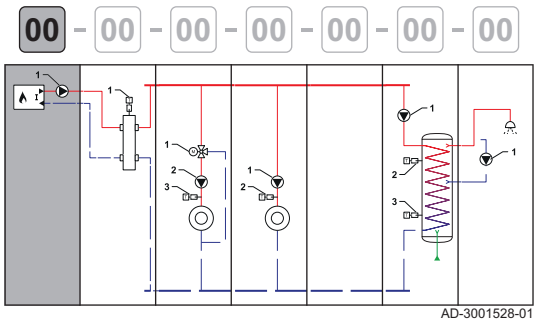

AD-3001528-01

Tab.16 Üretici

Numarası	Açıklama
00	Boş (üretici yok)
01	Birincil ısıtma devreli kazan (pompa yok)
02	Birincil ısıtma devreli kazan (dahili pompa)
03	Birincil ısıtma devreli kazan (harici pompa)
04	Isıtma ve sıcak musluk suyuna sahip kazan (dahili pompa)
05	Isıtma ve sıcak musluk suyuna sahip kazan (harici pompa)
06	Birincil ve ikincil ısıtma devreli kazan (dahili pompa)
07	Birincil ve ikincil ısıtma devreli kazan (harici pompa)
08	Birincil ısıtma devreli iki kazandan oluşan kaskad (pompa yok)
09	Birincil ısıtma devreli üç kazandan oluşan kaskad (pompa yok)

Numarası	Açıklama
10	Birincil ısıtma devreli iki kazandan oluşan kaskad (dahili pompa)
11	Birincil ısıtma devreli üç kazandan oluşan kaskad (dahili pompa)
12	Birincil ısıtma devreli iki kazandan oluşan kaskad (harici pompa)
13	Birincil ısıtma devreli üç kazandan oluşan kaskad (harici pompa)
14	Birincil ve ikincil ısıtma devreli iki kazandan oluşan kaskad (dahili pompa)
15	Birincil ve ikincil ısıtma devreli üç kazandan oluşan kaskad (dahili pompa)
16	Birincil ve ikincil ısıtma devreli iki kazandan oluşan kaskad (harici pompa)
17	Birincil ve ikincil ısıtma devreli üç kazandan oluşan kaskad (harici pompa)
18	Birincil ısıtma devreli (pompa yok) + hidrolik vanalı iki kazandan oluşan kaskad
19	Birincil ısıtma devreli (harici pompa) + hidrolik vanalı iki kazandan oluşan kaskad
20	Gaz kazanı ve ısı pompası seri bağlı
21	Gaz kazanı ve ısı pompası paralel bağlı

Şek.35 Bağlantı

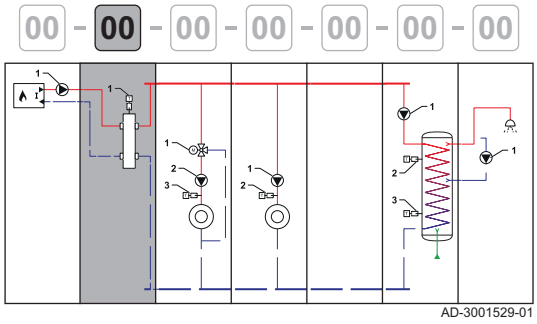

Tab.17 Bağlantı

Numarası	Açıklama
00	Boş (bağlantı yok)
01	Direkt bağlantı
02	Çevrim pompası
03	Plakalı ısı eşanjörü
04	Tek sensörlü tampon tankı
05	İki sensörlü tampon tankı
06	Elektrikli ısıtma sistemine sahip tampon tankı
07	Güneş enerjisi ısıtma sistemine sahip tampon tankı
08	T akış sensörlü çevrim pompası

Şek.36 Bölge 1 (CircA)

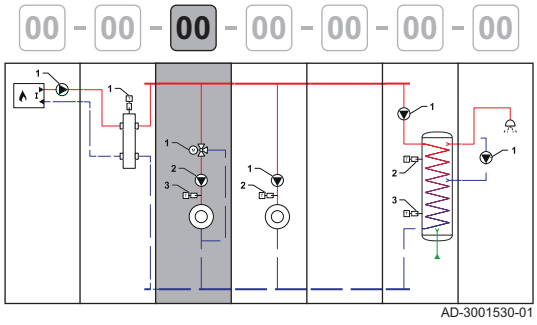

Tab.18 Bölge 1 (CircA)

Numarası	Açıklama
00	Boş (bölge yok)
01	Direkt devre
02	Karıştırma devresi
03	Yüzme havuzu (direkt)
04	Yüksek sıcaklık
05	Fan konvektörü (direkt)
06	Sıcak musluk suyu tankı
07	Sıcak musluk suyu tankı (elektrikli)
08	Zaman programı
09	Proses ısısı
10	Sıcak musluk suyu tankı (katmanlı)
11	Sıcak musluk suyu tankı (dahili)
12	Yerden ısıtma (karıştırma)
13	Isı arabirimi ünitesi

Şek.37 Bölge 2 (CircB)

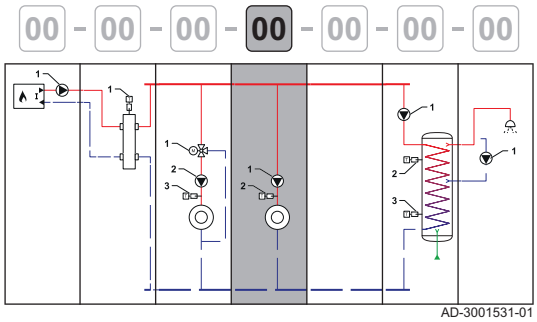

Tab.19 Bölge 2 (CircB)

Numarası	Açıklama
00	Boş (bölge yok)
01	Direkt devre
02	Karıştırma devresi
03	Yüzme havuzu (direkt)
04	Yüksek sıcaklık
05	Fan konvektörü (direkt)
06	Sıcak musluk suyu tankı
07	Sıcak musluk suyu tankı (elektrikli)
08	Zaman programı
09	Proses ısısı
10	Sıcak musluk suyu tankı (katmanlı)
11	Sıcak musluk suyu tankı (dahili)
12	Yerden ısıtma (karıştırma)
13	Isı arabirimi ünitesi

Şek.38 Bölge 3 ((CircC))

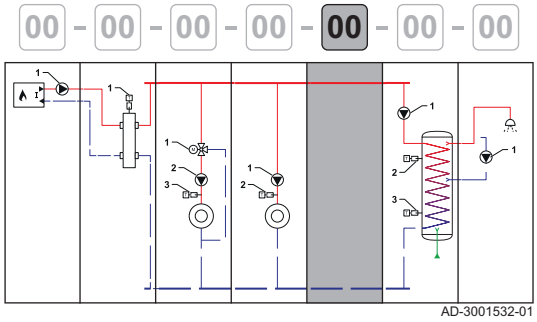

Tab.20 Bölge 3 (CircC) (SCB-10 ilaveli AD249 gerekir)

Numarası	Açıklama
00	Boş (bölge yok)
01	Direkt devre
02	Karıştırma devresi
03	Yüzme havuzu (direkt)
04	Yüksek sıcaklık
05	Fan konvektörü (direkt)
06	Sıcak musluk suyu tankı
07	Sıcak musluk suyu tankı (elektrikli)
08	Zaman programı
09	Proses ısısı
10	Sıcak musluk suyu tankı (katmanlı)
11	Sıcak musluk suyu tankı (dahili)
12	Yerden ısıtma (karıştırma)
13	Isı arabirimi ünitesi

Şek.39 Bölge 4 ((DHW))

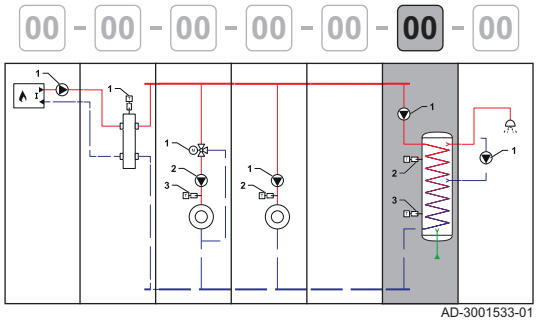

Tab.21 Bölge 4 (DHW) (SCB-10 gerekir)

Numarası	Açıklama
00	Boş (bölge yok)
01	Tek sensörlü ve pompalı sıcak musluk suyu tankı
02	İki sensörlü ve pompalı sıcak musluk suyu tankı
03	Güneş enerjisi ısıtma sistemine sahip sıcak musluk suyu tankı
04	Elektrikli ısıtma sistemine sahip sıcak musluk suyu tankı
05	Tek sensörlü sıcak musluk suyu tankı

Şek.40 Bölge 5 (AUX)

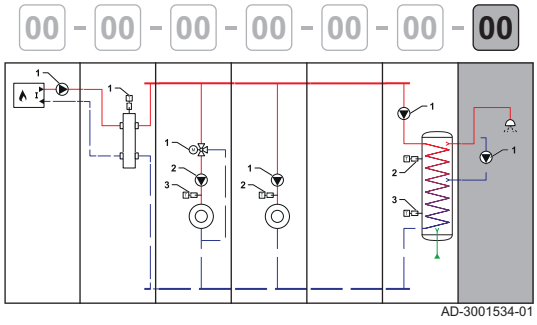

Tab.22 Bölge 5 (AUX) (SCB-10 ilaveli AD249 gerekir)

Numarası	Açıklama
00	Boş (bölge yok)
01	Sıcak musluk suyu çevrimi (pompalı)
02	Sıcak musluk suyu (pompasız)
03	Zaman programı (açma/kapatmalı pompa çıkışı)
04	Proses ısısı (7/24 yalnızca bu bölge için)
05	Sıcak musluk suyu tankı (dahili)

5.1.3 Kullanılan simgeler

Tab.23 Boru tesisatı

Simge	Açıklama	Simge	Açıklama
	Gidiş borusu		Dönüş borusu
	Akış kollektörü borusu		Dönüş kolektörü borusu
	İçme suyu beslemesi		

Tab.24 Hidrolik bileşenler

Simge	Açıklama	Simge	Açıklama
	Karıştırma valfi		Elektronik kumandalı vana
	Plakalı ısı eşanjörü		Çevrim pompası
	Pompa		

Tab.25 Sensörler ve kontaklar

Simge	Açıklama	Simge	Açıklama
	Dış hava sıcaklığı sensörü		Sıcaklık sensörü
	Emniyet termostatı		Elektrik kablosu

Tab.26 Isı talebi kaynakları

Simge	Açıklama	Simge	Açıklama
	Oda termostatı	**0-10V**	0-10V giriş

Tab.27 Isı üreticileri

Simge	Açıklama	Simge	Açıklama
	(Gaz) Yakıtlı kazan - tek devreli		Isı Pompası
	(Gaz) Yakıtlı kazan - çift devreli		

Tab.28 Isı tüketicileri

Simge	Açıklama	Simge	Açıklama
	Isıtma bölgesi		Sıcak hava ısıtma bölgesi
	Radyatör		Yerden ısıtma
	Su musluğu		Duş

5.1.4 SCB-02 Tesisat örneği 01-01-02-10-00-00-00

Tab.29 Aşağıdakiler için hidrolik ve elektrik bağlantıları: Birincil ısıtma devreli kazan (pompa yok) - Direkt bağlantı - Karıştırma devresi - Tek sensörlü ve pompalı sıcak musluk suyu tankı

	Üretici	Bağlantı	CircA	CircB			
	01	01	02	10	00	00	00
	A AD-3001435-01		A AD-3001437-01				
	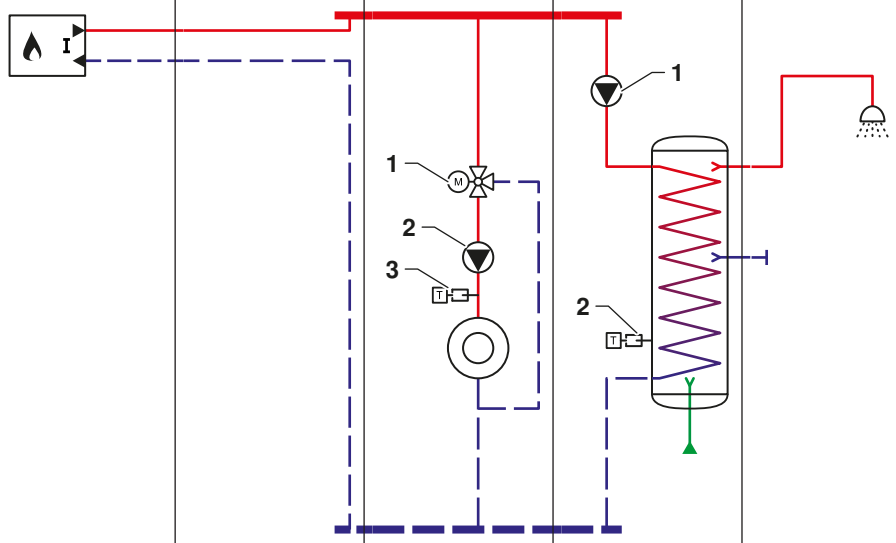 AD-3001484-01	AD-3001475-01	AD-3001432-01	AD-3001538-01	AD-3001486-01		
A	CB-01 Tout		SCB-02 R-Bus				
B (1)	CB-01 BL						
1			SCB-02 N	SCB-02 N L			
2			SCB-02 N L	SCB-02 Tdhw			
3			SCB-02 Tflow				

(1) Bridge: Bu konnektörlerin köprülenmesi gerekir. Bazı köprüler fabrikada monte edilmiştir, bazılarının ise bu belirli tesisat örneklerine takılması gerekir.

Tab.30 CircA - ayarlanacak parametreler

Kod	Ekrandaki metin	Menü yolu	Ayar
CP020	Bölgenin fonksiyonu	☰ > Kurulum Ayarlama > **SCB-02** > **CIRCA 1** > Parametreler, sayaçlar, sinyaller > Parametreler	2 = Karışım Devresi

Tab.31 CircB - ayarlanacak parametreler

Kod	Ekrandaki metin	Menü yolu	Ayar
CP021	Bölgenin fonksiyonu	☰ > Kurulum Ayarlama > **SCB-02** > **CIRCB 1** > Parametreler, sayaçlar, sinyaller > Parametreler	10 = DHW Katmanlı

5.1.5 SCB-02 Tesisat örneği 01-01-01-10-00-00-00

Tab.32 Aşağıdakiler için hidrolik ve elektrik bağlantıları: Birincil ısıtma devreli kazan (pompa yok) - Direkt bağlantı - Direkt devre - Tek sensörlü ve pompalı sıcak musluk suyu tankı

	Üretici	Bağlantı	CircA	CircB			
	01	01	01	10	00	00	00
	A AD-3001435-01		A AD-3001437-01				
	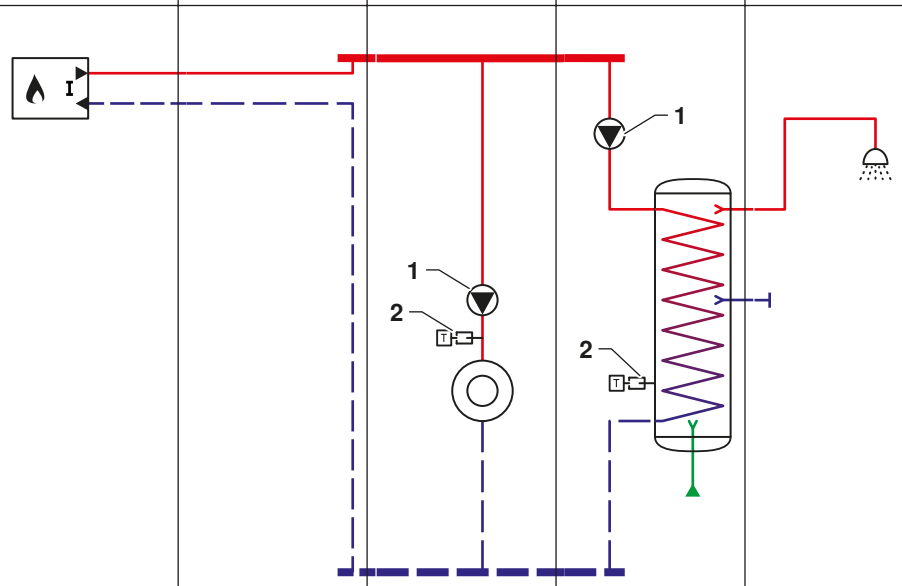 AD-3001484-01 AD-3001475-01 AD-3001464-01 AD-3001538-01 AD-3001486-01						
A	CB-01 Tout		SCB-02 R-Bus				
B (1)	CB-01 BL						
1			SCB-02 N L	SCB-02 N L			
2			SCB-02 Tflow	SCB-02 Tdhw			

(1) Bridge: Bu konnektörlerin köprülenmesi gerekir. Bazı köprüler fabrikada monte edilmiştir, bazılarının ise bu belirli tesisat örneklerine takılması gerekir.

Tab.33 CircA - ayarlanacak parametreler

Kod	Ekrandaki metin	Menü yolu	Ayar
CP020	Bölgenin fonksiyonu	☰ > Kurulum Ayarlama > **SCB-02** > **CIRCA 1** > Parametreler, sayaçlar, sinyaller > Parametreler	1 = Doğrudan

Tab.34 CircB - ayarlanacak parametreler

Kod	Ekrandaki metin	Menü yolu	Ayar
CP021	Bölgenin fonksiyonu	☰ > Kurulum Ayarlama > **SCB-02** > **CIRCB 1** > Parametreler, sayaçlar, sinyaller > Parametreler	10 = DHW Katmanlı

6 Ayarlar

6.1 Parametre kodlarına giriş

Şek.41 HMI T-control üzerindeki kod

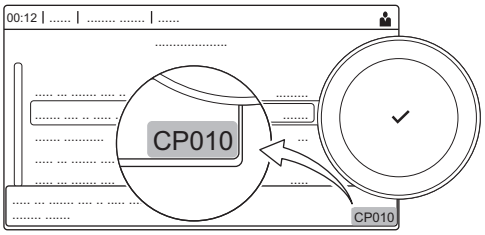

AD-3001373-02

Kontrol platformu, parametreleri, ölçümleri ve sayaçları sınıflandırmak için gelişmiş bir sistemden yararlanır. Bu kodların arkasındaki mantığı bilmek, onları tanımlamayı kolaylaştırır. Kod, iki harften ve üç rakamdan oluşur.

Şek.42 İlk harf

CP010

AD-3001375-01

İlk harf, kodun ilgili olduğu kategoriyi belirtir.

- **A** Appliance: Cihaz
- **C** Circuit: Bölge
- **D** Domestic hot water: Sıcak musluk suyu
- **E** External: Harici seçenekler
- **G** Gas fired: Gaz yakıtlı ısı motoru
- **P** Producer: Merkezi ısıtma

D kategorisi kodları, sadece cihaz kontrolündedir. Sıcak musluk suyu bir SCB tarafından kontrol edildiğinde, C-kategorisi kodları ile bir devre gibi kullanılır.

Şek.43 İkinci harf

C**P**010

AD-3001376-01

İkinci harf ise tipini belirtir.

- **P** Parameter: Parametreler
- **C** Counter: Sayaçlar
- **M** Measurement: Sinyaller

Şek.44 Numarası

CP**010**

AD-3001377-01

Numara daima üç basamaktan oluşur. Bazı durumlarda, üçüncü basamak bir bölge ile ilişkilidir.

6.2 Parametre listesi

6.2.1 CU-GH13 kontrol ünitesi ayarları - Gas 320 Ace

Tüm tablolar parametreler için fabrika ayarlarını gösterir.

Önemli
Tablolar, yalnızca kazan diğer ekipmanla birleştirilmişse kullanılabilen parametreleri de listeler.

Tab.35 temel tesisatçı seviyesi için navigasyon

Seviye	Menü yolu
Temel tesisatçı	☰ > Kurulum Ayarlama > CU-GH > Alt menü (1) > Parametreler, sayaçlar, sinyaller > Parametreler
(1) Doğru navigasyon için aşağıdaki tablodaki "Alt menü" sütununa bakın. Parametreler belirli fonksiyonlara göre gruplanmıştır.	

Tab.36 temel tesisatçı seviyesindeki fabrika ayarları

Kod	Ekrandaki metin	Açıklama	Ayar aralığı	Alt menü	285	355	430	500	575	650
AP016	Mrk.I.Fonks aç/kapat	Merkezi ısıtma ısı talebi işlemeyi etkinleştirme veya devre dışı bırakma	0 = Kapalı 1 = Açık	Gaz ateşlemeli cihaz	1	1	1	1	1	1
AP017	Dhw maks güç	Bu cihazın DHW için sağlayabileceği kW cinsinden maksimum kullanılabilir güçtür.	0 = Kapalı 1 = Açık	Gaz ateşlemeli cihaz	1	1	1	1	1	1
AP074	Yaz modunu zorla	Isıtma durduruldu. Sıcak su verilir. Yaz Modu zorlanır	0 = Kapalı 1 = Açık	Dış ortam sıcaklığı	0	0	0	0	0	0
CP000	BölMaksGidSıcAyrDeğ	Maksimum akış sıcaklığı ayar değeri bölgesi	7 - 100°C	Doğrudan bölge	80	80	80	80	80	80
CP010	BölGidSıcAyarNoktası	Bölge gidiş sıcaklığı ayar noktası, bölgede sabit bir gidiş ayar noktası belirlendiğinde kullanılır.	7 - 100°C	Doğrudan bölge	90	90	90	90	90	90
CP080	OdaAktiviteKullSıc	Kullanıcı Oda Ayar Noktası Bölgesi Etkinlik sıcaklığı	5 - 30°C	Doğrudan bölge	16	16	16	16	16	16
CP081	OdaAktiviteKullSıc	Kullanıcı Oda Ayar Noktası Bölgesi Etkinlik sıcaklığı	5 - 30°C	Doğrudan bölge	16	16	16	16	16	16
CP082	OdaAktiviteKullSıc	Kullanıcı Oda Ayar Noktası Bölgesi Etkinlik sıcaklığı	5 - 30°C	Doğrudan bölge	16	16	16	16	16	16
CP083	OdaAktiviteKullSıc	Kullanıcı Oda Ayar Noktası Bölgesi Etkinlik sıcaklığı	5 - 30°C	Doğrudan bölge	16	16	16	16	16	16
CP084	OdaAktiviteKullSıc	Kullanıcı Oda Ayar Noktası Bölgesi Etkinlik sıcaklığı	5 - 30°C	Doğrudan bölge	16	16	16	16	16	16
CP085	OdaAktiviteKullSıc	Kullanıcı Oda Ayar Noktası Bölgesi Etkinlik sıcaklığı	5 - 30°C	Doğrudan bölge	16	16	16	16	16	16
CP200	ManuBölOdaSıcAyrNok	Bölgenin Oda Sıcaklığı ayar noktasını manuel olarak ayarlama	5 - 30°C	Doğrudan bölge	20	20	20	20	20	20
CP320	Bölge Çalışma Modu	Bölge çalışma modu	0 = Programlanıyor 1 = Kılavuz 2 = Donma önleyici 3 = geçici	Doğrudan bölge	0	0	0	0	0	0
CP510	Geçici oda ayar nokt	Bölge başına geçici oda ayar değeri	5 - 30°C	Doğrudan bölge	20	20	20	20	20	20
CP550	Bölge Şömine modu	Şömine modu etkin	0 = Kapalı 1 = Açık	Doğrudan bölge	0	0	0	0	0	0
CP570	BölgeSeçiliSaatProg	Bölgenin kullanıcı tarafından seçilen zaman programı	0 = Program 1 1 = Program 2 2 = Program 3 3 = Soğutma	Doğrudan bölge	0	0	0	0	0	0

Kod	Ekrandaki metin	Açıklama	Ayar aralığı	Alt menü	285	355	430	500	575	650
CP660	BölgeyiGösterenSimge	Bu bölgeyi gösteren simgenin seçimi	0 = Hiçbiri 1 = Tümü 2 = Yatak odası 3 = Oturma odası 4 = Çalışma odası 5 = Dış ortam 6 = Mutfak 7 = Bodrum 8 = Yüzme havuzu 9 = DHW Tankı 10 = DHW Elektrikli Tankı 11 = DHW Katmanlı Tankı 12 = Dahili Kazan Tankı 13 = Zaman programı	Doğrudan bölge	0	0	0	0	0	0
CP750	BölMaksÖnIsıtSüresi	Bölgenin maksimum ön ısıtma süresi	0 - 240Dak	Doğrudan bölge	0	0	0	0	0	0

Tab.37 Tesisatçı seviyesi için navigasyon

Seviye	Menü yolu
Tesisatçı	≡ > Kurulum Ayarlama > CU-GH > Alt menü (1) > Parametreler, sayaçlar, sinyaller > Parametreler
(1) Doğru navigasyon için aşağıdaki tablodaki "Alt menü" sütununa bakın. Parametreler belirli fonksiyonlara göre gruplanmıştır.	

Tab.38 Tesisatçı seviyesindeki fabrika ayarları

Kod	Ekrandaki metin	Açıklama	Ayar aralığı	Alt menü	285	355	430	500	575	650
AP001	Blokaj girişi ayarı	Giriş Blokaj ayarı (1: Tam Blokaj , 2: Kısmi Blokaj , 3: Kullanıcı sıfırlama kilidi)	1 = Tam Blokaj 2 = Kısmi Blokaj 3 = Kull. sıfırl. kilidi 4 = Yedek bırakıldı 5 = Üretici bırakıldı 6 = Üre.&yedek bırakıldı 7 = Yüksek, Düşük Tarife 8 = Yalnız Fotovolt. IP 9 = FV IP Ve yedeği 10 = Akıllı Şebeke hazır 11 = Isıtma Soğutma	Gaz ateşlemeli cihaz	1	1	1	1	1	1
AP006	Min Su basıncı	Cihaz, bu değerin altındayken düşük su basıncı bildirir	0 - 6bar	Gaz ateşlemeli cihaz	0,8	0,8	0,8	0,8	0,8	0,8
AP008	Bırakma bekleme süre	Isı üreticiyi başlatmak için bırakma kontağını kapattıktan sonra bekleme süresi.	0 - 255Sn	Gaz ateşlemeli cihaz	0	0	0	0	0	0
AP009	Brülör servis saati	Servis bildirimi öncesinde geçecek yanış saati sayısı	100 - 25500Saat	Gaz ateşlemeli cihaz	25500	25500	25500	25500	25500	25500

Kod	Ekrandaki metin	Açıklama	Ayar aralığı	Alt menü	285	355	430	500	575	650
AP010	Servis bildirimi	Yanış ve elektrik alma saat sayısına göre gereken servisin tipi	0 = Hiçbiri 1 = Özel bildirim 2 = ABC servis bildirimi	Gaz ateşlemeli cihaz	0	0	0	0	0	0
AP011	Şebeke servis saati	Servis bildirimi öncesinde geçecek elektrik alma saati sayısı	100 - 25500Saat	Gaz ateşlemeli cihaz	8750	8750	8750	8750	8750	8750
AP056	Dış basınç sensörü	Dış sensörün varlığını etkinleştirme veya devre dışı bırakma	0 = Dış sensör yok 1 = AF60 2 = QAC34	Dış ortam sıcaklığı	0	0	0	0	0	0
AP063	MI Ayar Maks. Sistem	Merkezi ısıtmanın yanması için maksimum akış sıcaklığı ayar noktası	20 - 90°C	Gaz ateşlemeli cihaz	90	90	90	90	90	90
AP073	Yaz Kış	Dış ortam sıcaklığı: ısıtma için üst limit	15 - 30,5°C	Dış ortam sıcaklığı	22	22	22	22	22	22
AP079	Bina ataleti	Kullanılan binanın ısıtma hızı için ataleti	0 - 10	Dış ortam sıcaklığı	3	3	3	3	3	3
AP080	Dış sıcak. min donma	Altına inildiğinde donma korumasının etkinleştirileceği dış ortam sıcaklığı	-30 - 20°C	Dış ortam sıcaklığı	-10	-10	-10	-10	-10	-10
AP091	Dış Sensör Kaynağı	Kullanılacak dış hava sensörü bağlantı tipi	0 = Otomatik 1 = Kablolu sensör 2 = Kablosuz sensör 3 = İnternet ölçümü 4 = Hiçbiri	Dış ortam sıcaklığı	0	0	0	0	0	0
AP098	Bl grş 1 kontak mant	Blokaj girişi 1 kontak yönü konfigürasyonu	0 = Açık 1 = Kapalı 2 = Kapalı	Gaz ateşlemeli cihaz	1	1	1	1	1	1
CP000	BölMaksGidSıcAyrDeğ	Maksimum akış sıcaklığı ayar değeri bölgesi	7 - 100°C	Doğrudan bölge	80	80	80	80	80	80

Kod	Ekrandaki metin	Açıklama	Ayar aralığı	Alt menü	285	355	430	500	575	650
CP020	Bölgenin fonksiyonu	Bölgenin fonksiyonları	0 = Devre dışı bırakma 1 = Doğrudan 2 = Karışım Devresi 3 = Yüzme havuzu 4 = Yüksek sıcaklık 5 = Fan konvektörü 6 = DHW tankı 7 = Elektrikli DHW 8 = Zaman programı 9 = İşlemIsısı 10 = DHW Katmanlı 11 = DHW Dahili tankı 12 = DHW Ticari Tank 13 = DHW TAZE SU İST. 31 = DHW DIŞ TAZE SU İST. 200 = BSB 254 = Kullanımda	Bölge devre dışı Doğrudan bölge	1	1	1	1	1	1
CP040	BölgePompÇalışSonr	Bölgede pompanın çalışma süresi sonrası	0 - 20Dak	Doğrudan bölge	0	0	0	0	0	0
CP060	Tatil Oda Sıcaklığı	Tatil dönemi için istenen oda bölgesi sıcaklığı	5 - 20°C	Doğrudan bölge	6	6	6	6	6	6
CP070	DüşMdMaksOdaSıcLimit	Konfor moduna geçişi sağlayan düşük sıcaklık modu Maksimum Oda Sıcaklık limiti	5 - 30°C	Doğrudan bölge	16	16	16	16	16	16
CP210	Bölge HCZP Konfor	Devrenin ısıtma eğrisindeki konfor sıcaklığı noktası	15 - 90°C	Doğrudan bölge	15	15	15	15	15	15
CP220	Bölge HCZP DüşSıc	Devrenin ısıtma eğrisindeki düşük sıcaklık noktası	15 - 90°C	Doğrudan bölge	15	15	15	15	15	15
CP230	Bölge Isıtma eğrisi	Isıtma eğrisinde bölgenin sıcaklık eğrisi	0 - 4	Doğrudan bölge	1,5	1,5	1,5	1,5	1,5	1,5
CP240	BölOdaÜnitesiEtkisi	Bölge oda ünitesinin etkisinin ayarlanması	0 - 10	Doğrudan bölge	3	3	3	3	3	3
CP250	BölOdaÜnitesiKalibr	Bölge oda ünitesinin kalibrasyonu	-5 - 5°C	Doğrudan bölge	0	0	0	0	0	0
CP340	GeceDüşükModTipi	Düşük Sıcaklık Gece Modu tipi, devreyi durdurma veya ısıtmayı sürdürme	0 = Isı talebi durdurma 1 = Isı talebi sürdürme	Doğrudan bölge	0	0	0	0	0	0
CP470	Bölge Yer kurutma	Bölge sıva kurutma programı ayarı	0 - 30Gün	Doğrudan bölge	0	0	0	0	0	0
CP480	YerKurutBaşlSıc	Bölge sıva kurutma programı başlangıç sıcaklık ayarı	20 - 50°C	Doğrudan bölge	20	20	20	20	20	20

Kod	Ekrandaki metin	Açıklama	Ayar aralığı	Alt menü	285	355	430	500	575	650
CP490	YerKurutB-bitSıc	Bölge sıva kurutma programı bitiş sıcaklık ayarı	20 - 50°C	Doğrudan bölge	20	20	20	20	20	20
CP640	OTHMant-DüzKontakt	Bölgedeki Opentherm Mantıksal düzey kontağı	0 = Açık 1 = Kapalı 2 = Kapalı	Doğrudan bölge	1	1	1	1	1	1
CP730	Bölge Isıtma Hızı	Bölgenin ısınma hızının seçimi	0 = Ekstra Yavaş 1 = En yavaş 2 = Daha yavaş 3 = Normal 4 = Daha hızlı 5 = En hızlı	Doğrudan bölge	0	0	0	0	0	0
CP740	Bölge Soğutma Hızı	Bölgenin soğutma hızının seçimi	0 = En yavaş 1 = Daha yavaş 2 = Normal 3 = Daha hızlı 4 = En hızlı	Doğrudan bölge	0	0	0	0	0	0
CP780	Kontrol stratejisi	Bölge kontrol stratejisi seçimi	0 = Otomatik 1 = Oda Sıcaklık regleri 2 = Dış Sıcaklık regleri 3 = Dış&Oda sıcaklık r.	Doğrudan bölge	0	0	0	0	0	0
EP014	SCB fonk10V PWM gir	Akıllı Kontrol Kartı fonksiyonu 10 Volt PWM girişi	0 = Kapalı 1 = Sıcaklık regleri 2 = Güç kontrolü	0-10 volt girişi	0	0	0	0	0	0
GP007	Mrk.I.Maks Fan Devri	Merkezi ısıtma modunda maksimum fan devri	1000 - 8500dev/dak	Gaz ateşlemeli cihaz	5200	5500	3500	3800	4300	4100
GP008	Min Fan Devri	Merkezi Isıtma + sıcak musluk suyu modunda minimum fan hızı	900 - 8500dev/dak	Gaz ateşlemeli cihaz GVC Pnömatik	1400	1550	950	1050	1100	1050
GP009	Başl Fan Devri	Cihaz çalıştırıldığı andaki fan hızı	900 - 5000dev/dak	Gaz ateşlemeli cihaz GVC Pnömatik	2500	2500	1300	1400	1400	1400
GP010	GPS kontrolü	Gaz Basıncı Anahtar kontrolü açık/kapalı	0 = Hayır 1 = Evet	Gaz ateşlemeli cihaz	1	1	1	1	1	1
GP021	Modülasyon sıc. fark	Delta sıcaklığı bu eşiği aştığında güç düşürülür	5 - 25°C	Gaz ateşlemeli cihaz	25	25	25	25	25	25
PP015	CHPompa-ÇalışmSonrası	"Merkezi ısıtma pompası çalışma sonrası süresi; 99 = Pompa durmaz."	1 - 99Dak	Gaz ateşlemeli cihaz	3	3	3	3	3	3
PP016	CH maks pompa hızı	Maksimum merkezi ısıtma pompa hızı (%)	20 - 100%	Gaz ateşlemeli cihaz	100	100	100	100	100	100

Kod	Ekrandaki metin	Açıklama	Ayar aralığı	Alt menü	285	355	430	500	575	650
PP018	CH min pompa hızı	Minimum merkezi ısıtma pompa hızı (%)	20 - 100%	Gaz ateşlemeli cihaz	20	20	20	20	20	20
PP023	MI başlatma gecik	Isıtma modunda brülörü çalıştırma gecikmesi	1 - 25°C	Gaz ateşlemeli cihaz	10	10	10	10	10	10

Tab.39 Gelişmiş tesisatçı seviyesi için navigasyon

Seviye	Menü yolu
Gelişmiş tesisatçı	≡ > Kurulum Ayarlama > CU-GH > Alt menü (1) > Parametreler, sayaçlar, sinyaller > Gelişmiş Parametreler

(1) Doğru navigasyon için aşağıdaki tablodaki "Alt menü" sütununa bakın. Parametreler belirli fonksiyonlara göre gruplanmıştır.

Tab.40 Gelişmiş tesisatçı seviyesindeki fabrika ayarları

Kod	Ekrandaki metin	Açıklama	Ayar aralığı	Alt menü	285	355	430	500	575	650
AP002	Manuel Isı talebi	Manuel ısı talebi fonk. etkinleştir	0 = Kapalı 1 = Ayar noktasıyla 2 = Dış Sıcaklık regleri	Gaz ateşlemeli cihaz	0	0	0	0	0	0
AP004	Hidr Valf Bekl Süre	Brülör komutu sonrasında hidrolik valfi açmak için bekleme süresi	0 - 255Sn	Gaz ateşlemeli cihaz	0	0	0	0	0	0
AP026	ManIsıTalepAyarNokt	Manuel ısı talebi için gidiş sıcaklığı ayar noktası	7 - 90°C	Gaz ateşlemeli cihaz	40	40	40	40	40	40
AP063	MI Ayar Maks. Sistem	Merkezi ısıtmanın yanması için maksimum akış sıcaklığı ayar noktası	20 - 90°C	Gaz ateşlemeli cihaz	90	90	90	90	90	90
AP102	Kazan pompa fonk.	Kazan pompasının bölge pompası veya sistem pompası olarak konfigürasyonu (denge kabını doldurma)	0 = Hayır 1 = Evet	Gaz ateşlemeli cihaz	0	0	0	0	0	0
CP010	BölGidSıcAyarNoktası	Bölge gidiş sıcaklığı ayar noktası, bölgede sabit bir gidiş ayar noktası belirlendiğinde kullanılır.	7 - 100°C	Doğrudan bölge	90	90	90	90	90	90
CP290	BölPompÇıkKonf	Bölge Pompa Çıkışı konfigürasyonu	0 = Bölge çıkışı 1 = Merkezi Isıtma Modu 2 = DHW modu 3 = Soğutma modu 4 = Hata raporu 5 = Yanıyor 6 = Servis işareti 7 = Sistem hatası 8 = DHW çevrimi 9 = Primer pompa 10 = Pompa tamponu	Bölge devre dışı Doğrudan bölge	0	0	0	0	0	0

Kod	Ekrandaki metin	Açıklama	Ayar aralığı	Alt menü	285	355	430	500	575	650
CP520	Bölge güç ayar nokt	Bölge güç ayar noktası	0 - 100%	Doğrudan bölge	100	100	100	100	100	100
CP530	Bölge PWM Pompa hızı	Bölgeye göre Pals Genişliği Modülasyon pompası hızı	20 - 100%	Doğrudan bölge	100	100	100	100	100	100
CP680	BölOdaÜniEşlKonfig	Bu bölge için oda ünitesi veri yolu kanalının seçimi	0 - 255	Doğrudan bölge	0	0	0	0	0	0
DP003	DHW maks fan	Sıcak musluk suyundaki maksimum fan hızı	1000 - 7000dev/dak	Gaz ateşlemeli cihaz	5200	5500	3500	3800	4300	4100
DP010	DHW gecikmesi	Sıcak musluk suyu modunda brülörü çalıştırma gecikmesi	1 - 10°C	Gaz ateşlemeli cihaz	5,5	5,5	5,5	5,5	5,5	5,5
DP011	Dhw ofseti	Sıcak musluk suyu modunda brülörün durdurulma ofseti	0 - 100°C	Gaz ateşlemeli cihaz	5	5	5	5	5	5
DP020	ÇalışSonDHW pomp/3yv	Sıcak musluk suyu üretimi sonrasında DHW pompası /3 yollu valfin çalışma süresi	0 - 99Sn	Gaz ateşlemeli cihaz	10	10	10	10	10	10
DP140	DHW yük tipi	DHW yük tipi (0 : Kombi, 1 : Solo)	0 = Kombi 1 = Tek 2 = Katmanlı silindir 3 = İşlem ısısı 4 = Harici	Gaz ateşlemeli cihaz	1	1	1	1	1	1
GP010	GPS kontrolü	Gaz Basıncı Anahtar kontrolü açık/kapalı	0 = Hayır 1 = Evet	Gaz ateşlemeli cihaz	1	1	1	1	1	1
GP017	Maks Güç	KiloWatt cinsinden maksimum güç yüzdesi	0 - 1000kW	Gaz ateşlemeli cihaz	293,9	353,1	427,1	496,2	565,9	642
GP022	Ort gid sıc tau fakt	Ortalama gidiş sıcaklığı hesabı için tau faktörü	0 - 255	Gaz ateşlemeli cihaz	1	1	1	1	1	1
GP042	Maks Fan Devri	Maksimum fan hızı	0 - 65535dev/dak	GVC Pnömatik	5700	5800	3700	4000	4500	4300
GP050	Min Güç	RT2012 hesaplama için kiloWatt cinsinden minimum güç	0 - 300kW	Gaz ateşlemeli cihaz	54	68	82	95	109	122
PP007	Min anticycling sür.	Minimum brülör anticycling süresi	1 - 20Dak	Gaz ateşlemeli cihaz	3	3	3	3	3	3
PP012	MISıcYüklSüresi	Brülör başlatıldığında kısmi yükte geçen süre	0 - 180Sn	Gaz ateşlemeli cihaz	30	30	30	30	30	30

6.2.2 CU-GH13 kontrol ünitesi ayarları - Gas 620 Ace

Tüm tablolar parametreler için fabrika ayarlarını gösterir.

Önemli
Tablolar, yalnızca kazan diğer ekipmanla birleştirilmişse kullanılabilen parametreleri de listeler.

Tab.41 temel tesisatçı seviyesi için navigasyon

Seviye	Menü yolu
Temel tesisatçı	≡ > Kurulum Ayarlama > CU-GH > Alt menü (1) > Parametreler, sayaçlar, sinyaller > Parametreler
(1) Doğru navigasyon için aşağıdaki tablodaki "Alt menü" sütununa bakın. Parametreler belirli fonksiyonlara göre gruplanmıştır.	

Tab.42 temel tesisatçı seviyesindeki fabrika ayarları

Kod	Ekrandaki metin	Açıklama	Ayar aralığı	Alt menü	570	710	860	1000	1150	1300
AP016	Mrk.I.Fonks aç/kapat	Merkezi ısıtma ısı talebi işlemeyi etkinleştirme veya devre dışı bırakma	0 = Kapalı 1 = Açık	Gaz ateşlemeli cihaz	1	1	1	1	1	1
AP017	Dhw maks güç	Bu cihazın DHW için sağlayabileceği kW cinsinden maksimum kullanılabilir güçtür.	0 = Kapalı 1 = Açık	Gaz ateşlemeli cihaz	1	1	1	1	1	1
AP074	Yaz modunu zorla	Isıtma durduruldu. Sıcak su verilir. Yaz Modu zorlanır	0 = Kapalı 1 = Açık	Dış ortam sıcaklığı	0	0	0	0	0	0
CP000	BölMaksGidSıcAyrDeğ	Maksimum akış sıcaklığı ayar değeri bölgesi	7 - 100°C	Doğrudan bölge	80	80	80	80	80	80
CP010	BölGidSıcAyarNoktası	Bölge gidiş sıcaklığı ayar noktası, bölgede sabit bir gidiş ayar noktası belirlendiğinde kullanılır.	7 - 100°C	Doğrudan bölge	90	90	90	90	90	90
CP080	OdaAktiviteKullSıc	Kullanıcı Oda Ayar Noktası Bölgesi Etkinlik sıcaklığı	5 - 30°C	Doğrudan bölge	16	16	16	16	16	16
CP081	OdaAktiviteKullSıc	Kullanıcı Oda Ayar Noktası Bölgesi Etkinlik sıcaklığı	5 - 30°C	Doğrudan bölge	16	16	16	16	16	16
CP082	OdaAktiviteKullSıc	Kullanıcı Oda Ayar Noktası Bölgesi Etkinlik sıcaklığı	5 - 30°C	Doğrudan bölge	16	16	16	16	16	16
CP083	OdaAktiviteKullSıc	Kullanıcı Oda Ayar Noktası Bölgesi Etkinlik sıcaklığı	5 - 30°C	Doğrudan bölge	16	16	16	16	16	16
CP084	OdaAktiviteKullSıc	Kullanıcı Oda Ayar Noktası Bölgesi Etkinlik sıcaklığı	5 - 30°C	Doğrudan bölge	16	16	16	16	16	16
CP085	OdaAktiviteKullSıc	Kullanıcı Oda Ayar Noktası Bölgesi Etkinlik sıcaklığı	5 - 30°C	Doğrudan bölge	16	16	16	16	16	16
CP200	ManuBölOdaSıcAyrNok	Bölgenin Oda Sıcaklığı ayar noktasını manuel olarak ayarlama	5 - 30°C	Doğrudan bölge	20	20	20	20	20	20
CP320	Bölge Çalışma Modu	Bölge çalışma modu	0 = Programlanıyor 1 = Kılavuz 2 = Donma önleyici 3 = geçici	Doğrudan bölge	0	0	0	0	0	0

Kod	Ekrandaki metin	Açıklama	Ayar aralığı	Alt menü	570	710	860	1000	1150	1300
CP510	Geçici oda ayar nokt	Bölge başına geçici oda ayar değeri	5 - 30°C	Doğrudan bölge	20	20	20	20	20	20
CP550	Bölge Şömine modu	Şömine modu etkin	0 = Kapalı 1 = Açık	Doğrudan bölge	0	0	0	0	0	0
CP570	BölgeSeçiliSaatProg	Bölgenin kullanıcı tarafından seçilen zaman programı	0 = Program 1 1 = Program 2 2 = Program 3 3 = Soğutma	Doğrudan bölge	0	0	0	0	0	0
CP660	BölgeyiGösterenSimge	Bu bölgeyi gösteren simgenin seçimi	0 = Hiçbiri 1 = Tümü 2 = Yatak odası 3 = Oturma odası 4 = Çalışma odası 5 = Dış ortam 6 = Mutfak 7 = Bodrum 8 = Yüzme havuzu 9 = DHW Tankı 10 = DHW Elektrikli Tankı 11 = DHW Katmanlı Tankı 12 = Dahili Kazan Tankı 13 = Zaman programı	Doğrudan bölge	0	0	0	0	0	0
CP750	BölMaksÖnIsıtSüresi	Bölgenin maksimum ön ısıtma süresi	0 - 240Dak	Doğrudan bölge	0	0	0	0	0	0

Tab.43 Tesisatçı seviyesi için navigasyon

Seviye	Menü yolu
Tesisatçı	≡ > Kurulum Ayarlama > CU-GH > Alt menü (1) > Parametreler, sayaçlar, sinyaller > Parametreler
(1) Doğru navigasyon için aşağıdaki tablodaki "Alt menü" sütununa bakın. Parametreler belirli fonksiyonlara göre gruplanmıştır.	

Tab.44 Tesisatçı seviyesindeki fabrika ayarları

Kod	Ekrandaki metin	Açıklama	Ayar aralığı	Alt menü	570	710	860	1000	1150	1300
AP001	Blokaj girişi ayarı	Giriş Blokaj ayarı (1: Tam Blokaj , 2: Kısmi Blokaj , 3: Kullanıcı sıfırlama kilidi)	1 = Tam Blokaj 2 = Kısmi Blokaj 3 = Kull. sıfırl. kilidi 4 = Yedek bırakıldı 5 = Üretici bırakıldı 6 = Üre.&yedek bırakıldı 7 = Yüksek, Düşük Tarife 8 = Yalnız Fotovolt. IP 9 = FV IP Ve yedeği 10 = Akıllı Şebeke hazır 11 = Isıtma Soğutma	Gaz ateşlemeli cihaz	1	1	1	1	1	1
AP006	Min Su basıncı	Cihaz, bu değerin altındayken düşük su basıncı bildirir	0 - 6bar	Gaz ateşlemeli cihaz	0,8	0,8	0,8	0,8	0,8	0,8
AP008	Bırakma bekleme süre	Isı üreticiyi başlatmak için bırakma kontağını kapattıktan sonra bekleme süresi.	0 - 255Sn	Gaz ateşlemeli cihaz	0	0	0	0	0	0
AP009	Brülör servis saati	Servis bildirimi öncesinde geçecek yanış saati sayısı	100 - 25500Saat	Gaz ateşlemeli cihaz	25500	25500	25500	25500	25500	25500
AP010	Servis bildirimi	Yanış ve elektrik alma saat sayısına göre gereken servisin tipi	0 = Hiçbiri 1 = Özel bildirim 2 = ABC servis bildirimi	Gaz ateşlemeli cihaz	0	0	0	0	0	0
AP011	Şebeke servis saati	Servis bildirimi öncesinde geçecek elektrik alma saati sayısı	100 - 25500Saat	Gaz ateşlemeli cihaz	8750	8750	8750	8750	8750	8750
AP056	Dış basınç sensörü	Dış sensörün varlığını etkinleştirme veya devre dışı bırakma	0 = Dış sensör yok 1 = AF60 2 = QAC34	Dış ortam sıcaklığı	0	0	0	0	0	0
AP063	MI Ayar Maks. Sistem	Merkezi ısıtmanın yanması için maksimum akış sıcaklığı ayar noktası	20 - 90°C	Gaz ateşlemeli cihaz	90	90	90	90	90	90
AP073	Yaz Kış	Dış ortam sıcaklığı: ısıtma için üst limit	15 - 30,5°C	Dış ortam sıcaklığı	22	22	22	22	22	22
AP079	Bina ataleti	Kullanılan binanın ısıtma hızı için ataleti	0 - 10	Dış ortam sıcaklığı	3	3	3	3	3	3
AP080	Dış sıcak. min donma	Altına inildiğinde donma korumasının etkinleştirileceği dış ortam sıcaklığı	-30 - 20°C	Dış ortam sıcaklığı	-10	-10	-10	-10	-10	-10
AP091	Dış Sensör Kaynağı	Kullanılacak dış hava sensörü bağlantı tipi	0 = Otomatik 1 = Kablolu sensör 2 = Kablosuz sensör 3 = İnternet ölçümü 4 = Hiçbiri	Dış ortam sıcaklığı	0	0	0	0	0	0

Kod	Ekrandaki metin	Açıklama	Ayar aralığı	Alt menü	570	710	860	1000	1150	1300
AP098	Bl grş 1 kontak mant	Blokaj girişi 1 kontak yönü konfigürasyonu	0 = Açık 1 = Kapalı 2 = Kapalı	Gaz ateşlemeli cihaz	1	1	1	1	1	1
CP000	BölMaksGidSıcAyrDeğ	Maksimum akış sıcaklığı ayar değeri bölgesi	7 - 100°C	Doğrudan bölge	80	80	80	80	80	80
CP020	Bölgenin fonksiyonu	Bölgenin fonksiyonları	0 = Devre dışı bırakma 1 = Doğrudan 2 = Karışım Devresi 3 = Yüzme havuzu 4 = Yüksek sıcaklık 5 = Fan konvektörü 6 = DHW tankı 7 = Elektrikli DHW 8 = Zaman programı 9 = İşlemIsısı 10 = DHW Katmanlı 11 = DHW Dahili tankı 12 = DHW Ticari Tank 13 = DHW TAZE SU İST. 31 = DHW DIŞ TAZE SU İST. 200 = BSB 254 = Kullanımda	Bölge devre dışı Doğrudan bölge	1	1	1	1	1	1
CP040	BölgePompÇalışSonr	Bölgede pompanın çalışma süresi sonrası	0 - 20Dak	Doğrudan bölge	0	0	0	0	0	0
CP060	Tatil Oda Sıcaklığı	Tatil dönemi için istenen oda bölgesi sıcaklığı	5 - 20°C	Doğrudan bölge	6	6	6	6	6	6
CP070	DüşMdMaksOdaSıcLimit	Konfor moduna geçişi sağlayan düşük sıcaklık modu Maksimum Oda Sıcaklık limiti	5 - 30°C	Doğrudan bölge	16	16	16	16	16	16
CP210	Bölge HCZP Konfor	Devrenin ısıtma eğrisindeki konfor sıcaklığı noktası	15 - 90°C	Doğrudan bölge	15	15	15	15	15	15
CP220	Bölge HCZP DüşSıc	Devrenin ısıtma eğrisindeki düşük sıcaklık noktası	15 - 90°C	Doğrudan bölge	15	15	15	15	15	15
CP230	Bölge Isıtma eğrisi	Isıtma eğrisinde bölgenin sıcaklık eğrisi	0 - 4	Doğrudan bölge	1,5	1,5	1,5	1,5	1,5	1,5
CP240	BölOdaÜnitesiEtkisi	Bölge oda ünitesinin etkisinin ayarlanması	0 - 10	Doğrudan bölge	3	3	3	3	3	3
CP250	BölOdaÜnitesiKalibr	Bölge oda ünitesinin kalibrasyonu	-5 - 5°C	Doğrudan bölge	0	0	0	0	0	0
CP340	GeceDüşükModTipi	Düşük Sıcaklık Gece Modu tipi, devreyi durdurma veya ısıtmayı sürdürme	0 = Isı talebi durdurma 1 = Isı talebi sürdürme	Doğrudan bölge	0	0	0	0	0	0

Kod	Ekrandaki metin	Açıklama	Ayar aralığı	Alt menü	570	710	860	1000	1150	1300
CP470	Bölge Yer kurutma	Bölge sıva kurutma programı ayarı	0 - 30Gün	Doğrudan bölge	0	0	0	0	0	0
CP480	YerKurutBaşlSıc	Bölge sıva kurutma programı başlangıç sıcaklık ayarı	20 - 50°C	Doğrudan bölge	20	20	20	20	20	20
CP490	YerKurutBbitSıc	Bölge sıva kurutma programı bitiş sıcaklık ayarı	20 - 50°C	Doğrudan bölge	20	20	20	20	20	20
CP640	OTHMantDüzKontakt	Bölgedeki Opentherm Mantıksal düzey kontağı	0 = Açık 1 = Kapalı 2 = Kapalı	Doğrudan bölge	1	1	1	1	1	1
CP730	Bölge Isıtma Hızı	Bölgenin ısınma hızının seçimi	0 = Ekstra Yavaş 1 = En yavaş 2 = Daha yavaş 3 = Normal 4 = Daha hızlı 5 = En hızlı	Doğrudan bölge	0	0	0	0	0	0
CP740	Bölge Soğutma Hızı	Bölgenin soğutma hızının seçimi	0 = En yavaş 1 = Daha yavaş 2 = Normal 3 = Daha hızlı 4 = En hızlı	Doğrudan bölge	0	0	0	0	0	0
CP780	Kontrol stratejisi	Bölge kontrol stratejisi seçimi	0 = Otomatik 1 = Oda Sıcaklık regleri 2 = Dış Sıcaklık regleri 3 = Dış&Oda sıcaklık r.	Doğrudan bölge	0	0	0	0	0	0
EP014	SCB fonk10V PWM gir	Akıllı Kontrol Kartı fonksiyonu 10 Volt PWM girişi	0 = Kapalı 1 = Sıcaklık regleri 2 = Güç kontrolü	0-10 volt girişi	0	0	0	0	0	0
GP007	Mrk.I.Maks Fan Devri	Merkezi ısıtma modunda maksimum fan devri	1000 - 8500dev/dak	Gaz ateşlemeli cihaz	5200	5500	3500	3800	4300	4100
GP008	Min Fan Devri	Merkezi Isıtma + sıcak musluk suyu modunda minimum fan hızı	900 - 8500dev/dak	Gaz ateşlemeli cihaz GVC Pnömatik	1900	1850	1300	1250	1400	1350
GP009	Başl Fan Devri	Cihaz çalıştırıldığı andaki fan hızı	900 - 5000dev/dak	Gaz ateşlemeli cihaz GVC Pnömatik	2500	2500	1400	1400	1500	1600
GP010	GPS kontrolü	Gaz Basıncı Anahtar kontrolü açık/kapalı	0 = Hayır 1 = Evet	Gaz ateşlemeli cihaz	1	1	1	1	1	1
GP021	Modülasyon sıc. fark	Delta sıcaklığı bu eşiği aştığında güç düşürülür	5 - 25°C	Gaz ateşlemeli cihaz	25	25	25	25	25	25

Kod	Ekrandaki metin	Açıklama	Ayar aralığı	Alt menü	570	710	860	1000	1150	1300
PP015	CHPompa-ÇalışmSonrası	"Merkezi ısıtma pompası çalışma sonrası süresi; 99 = Pompa durmaz."	1 - 99Dak	Gaz ateşlemeli cihaz	3	3	3	3	3	3
PP016	CH maks pompa hızı	Maksimum merkezi ısıtma pompa hızı (%)	20 - 100%	Gaz ateşlemeli cihaz	100	100	100	100	100	100
PP018	CH min pompa hızı	Minimum merkezi ısıtma pompa hızı (%)	20 - 100%	Gaz ateşlemeli cihaz	20	20	20	20	20	20
PP023	MI başlatma gecik	Isıtma modunda brülörü çalıştırma gecikmesi	1 - 25°C	Gaz ateşlemeli cihaz	10	10	10	10	10	10

Tab.45 Gelişmiş tesisatçı seviyesi için navigasyon

Seviye	Menü yolu
Gelişmiş tesisatçı	≡ > Kurulum Ayarlama > CU-GH > Alt menü (1) > Parametreler, sayaçlar, sinyaller > Gelişmiş Parametreler
(1) Doğru navigasyon için aşağıdaki tablodaki "Alt menü" sütununa bakın. Parametreler belirli fonksiyonlara göre gruplanmıştır.	

Tab.46 Gelişmiş tesisatçı seviyesindeki fabrika ayarları

Kod	Ekrandaki metin	Açıklama	Ayar aralığı	Alt menü	570	710	860	1000	1150	1300
AP002	Manuel Isı talebi	Manuel ısı talebi fonk. etkinleştir	0 = Kapalı 1 = Ayar noktasıyla 2 = Dış Sıcaklık regleri	Gaz ateşlemeli cihaz	0	0	0	0	0	0
AP004	Hidr Valf Bekl Süre	Brülör komutu sonrasında hidrolik valfi açmak için bekleme süresi	0 - 255Sn	Gaz ateşlemeli cihaz	0	0	0	0	0	0
AP026	ManIsıTalepAyarNokt	Manuel ısı talebi için gidiş sıcaklığı ayar noktası	7 - 90°C	Gaz ateşlemeli cihaz	40	40	40	40	40	40
AP063	MI Ayar Maks. Sistem	Merkezi ısıtmanın yanması için maksimum akış sıcaklığı ayar noktası	20 - 90°C	Gaz ateşlemeli cihaz	90	90	90	90	90	90
AP102	Kazan pompa fonk.	Kazan pompasının bölge pompası veya sistem pompası olarak konfigürasyonu (denge kabını doldurma)	0 = Hayır 1 = Evet	Gaz ateşlemeli cihaz	0	0	0	0	0	0
CP010	BölGidSıcAyarNoktası	Bölge gidiş sıcaklığı ayar noktası, bölgede sabit bir gidiş ayar noktası belirlendiğinde kullanılır.	7 - 100°C	Doğrudan bölge	90	90	90	90	90	90

Kod	Ekrandaki metin	Açıklama	Ayar aralığı	Alt menü	570	710	860	1000	1150	1300
CP290	BölPomp-ÇıkKonf	Bölge Pompa Çıkışı konfigürasyonu	0 = Bölge çıkışı 1 = Merkezi Isıtma Modu 2 = DHW modu 3 = Soğutma modu 4 = Hata raporu 5 = Yanıyor 6 = Servis işareti 7 = Sistem hatası 8 = DHW çevrimi 9 = Primer pompa 10 = Pompa tamponu	Bölge devre dışı Doğrudan bölge	0	0	0	0	0	0
CP520	Bölge güç ayar nokt	Bölge güç ayar noktası	0 - 100%	Doğrudan bölge	100	100	100	100	100	100
CP530	Bölge PWM Pompa hızı	Bölgeye göre Pals Genişliği Modülasyon pompası hızı	20 - 100%	Doğrudan bölge	100	100	100	100	100	100
CP680	BölOdaÜ-niEşlKonfig	Bu bölge için oda ünitesi veri yolu kanalının seçimi	0 - 255	Doğrudan bölge	0	0	0	0	0	0
DP003	DHW maks fan	Sıcak musluk suyundaki maksimum fan hızı	1000 - 7000dev/dak	Gaz ateşlemeli cihaz	5200	5500	3500	3800	4300	4100
DP010	DHW gecikmesi	Sıcak musluk suyu modunda brülörü çalıştırma gecikmesi	1 - 10°C	Gaz ateşlemeli cihaz	5,5	5,5	5,5	5,5	5,5	5,5
DP011	Dhw ofseti	Sıcak musluk suyu modunda brülörün durdurulma ofseti	0 - 100°C	Gaz ateşlemeli cihaz	5	5	5	5	5	5
DP020	Çalış-SonDHW pomp/3yv	Sıcak musluk suyu üretimi sonrasında DHW pompası /3 yollu valfin çalışma süresi	0 - 99Sn	Gaz ateşlemeli cihaz	10	10	10	10	10	10
DP140	DHW yük tipi	DHW yük tipi (0 : Kombi, 1 : Solo)	0 = Kombi 1 = Tek 2 = Katmanlı silindir 3 = İşlem ısısı 4 = Harici	Gaz ateşlemeli cihaz	1	1	1	1	1	1
GP010	GPS kontrolü	Gaz Basıncı Anahtar kontrolü açık/kapalı	0 = Hayır 1 = Evet	Gaz ateşlemeli cihaz	1	1	1	1	1	1
GP017	Maks Güç	KiloWatt cinsinden maksimum güç yüzdesi	0 - 1000kW	Gaz ateşlemeli cihaz	294,2	351,2	425,6	494,7	564,4	642
GP022	Ort gid sıc tau fakt	Ortalama gidiş sıcaklığı hesabı için tau faktörü	0 - 255	Gaz ateşlemeli cihaz	1	1	1	1	1	1
GP042	Maks Fan Devri	Maksimum fan hızı	0 - 65535dev/dak	GVC Pnömatik	5700	5800	3700	4000	4500	4300

Kod	Ekrandaki metin	Açıklama	Ayar aralığı	Alt menü	570	710	860	1000	1150	1300
GP050	Min Güç	RT2012 hesaplama için kiloWatt cinsinden minimum güç	0 - 300kW	Gaz ateşlemeli cihaz	80	111	142	141	170	180
PP007	Min anticycling sür.	Minimum brülör anticycling süresi	1 - 20Dak	Gaz ateşlemeli cihaz	3	3	3	3	3	3
PP012	MISıcYükl-Süresi	Brülör başlatıldığında kısmi yükte geçen süre	0 - 180Sn	Gaz ateşlemeli cihaz	30	30	30	30	30	30

6.2.3 SCB-02 genişletme PCB'si ayarları

Tab.47 temel tesisatçı seviyesi için navigasyon

Seviye	Menü yolu
Temel tesisatçı	≡ > Kurulum Ayarlama > SCB-02 > Alt menü (1) > Parametreler, sayaçlar, sinyaller > Parametreler
(1) Doğru navigasyon için aşağıdaki tablodaki "Alt menü" sütununa bakın. Parametreler belirli fonksiyonlara göre gruplanmıştır.	

Tab.48 temel tesisatçı seviyesindeki fabrika ayarları

Kod	Ekrandaki metin	Açıklama	Seri	Alt menü	Varsayılan ayarlar
AP074	Yaz modunu zorla	Isıtma durduruldu. Sıcak su verilir. Yaz Modu zorlanır	0 = Kapalı 1 = Açık	Dış ortam sıcaklığı	0
CP010	BölGidSıcAyarNoktası	Bölge gidiş sıcaklığı ayar noktası, bölgede sabit bir gidiş ayar noktası belirlendiğinde kullanılır.	7 °C - 90 °C	Doğrudan bölge Karışık bölge	90
CP011	BölGidSıcAyarNoktası	Bölge gidiş sıcaklığı ayar noktası, bölgede sabit bir gidiş ayar noktası belirlendiğinde kullanılır.	7 °C - 90 °C	Doğrudan bölge Karışık bölge	50
CP080	OdaAktiviteKullSıc	Kullanıcı Oda Ayar Noktası Bölgesi Etkinlik sıcaklığı	5 °C - 30 °C	Doğrudan bölge Karışık bölge	16
CP081	OdaAktiviteKullSıc	Kullanıcı Oda Ayar Noktası Bölgesi Etkinlik sıcaklığı	5 °C - 30 °C	Doğrudan bölge Karışık bölge	16
CP082	OdaAktiviteKullSıc	Kullanıcı Oda Ayar Noktası Bölgesi Etkinlik sıcaklığı	5 °C - 30 °C	Doğrudan bölge Karışık bölge	16
CP083	OdaAktiviteKullSıc	Kullanıcı Oda Ayar Noktası Bölgesi Etkinlik sıcaklığı	5 °C - 30 °C	Doğrudan bölge Karışık bölge	16
CP084	OdaAktiviteKullSıc	Kullanıcı Oda Ayar Noktası Bölgesi Etkinlik sıcaklığı	5 °C - 30 °C	Doğrudan bölge Karışık bölge	16
CP085	OdaAktiviteKullSıc	Kullanıcı Oda Ayar Noktası Bölgesi Etkinlik sıcaklığı	5 °C - 30 °C	Doğrudan bölge Karışık bölge	16
CP086	OdaAktiviteKullSıc	Kullanıcı Oda Ayar Noktası Bölgesi Etkinlik sıcaklığı	5 °C - 30 °C	Doğrudan bölge Karışık bölge	16
CP087	OdaAktiviteKullSıc	Kullanıcı Oda Ayar Noktası Bölgesi Etkinlik sıcaklığı	5 °C - 30 °C	Doğrudan bölge Karışık bölge	16

Kod	Ekrandaki metin	Açıklama	Seri	Alt menü	Varsa-yılan ayarlar
CP088	OdaAktiviteKullSıc	Kullanıcı Oda Ayar Noktası Bölgesi Etkinlik sıcaklığı	5 °C - 30 °C	Doğrudan bölge Karışık bölge	16
CP089	OdaAktiviteKullSıc	Kullanıcı Oda Ayar Noktası Bölgesi Etkinlik sıcaklığı	5 °C - 30 °C	Doğrudan bölge Karışık bölge	16
CP090	OdaAktiviteKullSıc	Kullanıcı Oda Ayar Noktası Bölgesi Etkinlik sıcaklığı	5 °C - 30 °C	Doğrudan bölge Karışık bölge	16
CP091	OdaAktiviteKullSıc	Kullanıcı Oda Ayar Noktası Bölgesi Etkinlik sıcaklığı	5 °C - 30 °C	Doğrudan bölge Karışık bölge	16
CP200	ManuBölOdaSıcAyrNok	Bölgenin Oda Sıcaklığı ayar noktasını manuel olarak ayarlama	5 °C - 30 °C	Doğrudan bölge Karışık bölge	20
CP201	ManuBölOdaSıcAyrNok	Bölgenin Oda Sıcaklığı ayar noktasını manuel olarak ayarlama	5 °C - 30 °C	Doğrudan bölge Karışık bölge	20
CP320	Bölge Çalışma Modu	Bölge çalışma modu	0 = Programlama 1 = Manuel 2 = Buz Çözme 3 = Geçici	Doğrudan bölge Karışık bölge	1
CP321	Bölge Çalışma Modu	Bölge çalışma modu	0 = Programlama 1 = Manuel 2 = Buz Çözme 3 = Geçici	Doğrudan bölge Karışık bölge	1
CP510	Geçici oda ayar nokt	Bölge başına geçici oda ayar değeri	5 °C - 30 °C	Doğrudan bölge Karışık bölge	20
CP511	Geçici oda ayar nokt	Bölge başına geçici oda ayar değeri	5 °C - 30 °C	Doğrudan bölge Karışık bölge	20
CP550	Bölge Şömine modu	Şömine modu etkin	0 = Kapalı 1 = Açık	Doğrudan bölge Karışık bölge	0
CP551	Bölge Şömine modu	Şömine modu etkin	0 = Kapalı 1 = Açık	Doğrudan bölge Karışık bölge	0
CP570	BölgeSeçiliSaatProg	Bölgenin kullanıcı tarafından seçilen zaman programı	0 = Program 1 1 = Program 2 2 = Program 3 3 = Soğutma	Doğrudan bölge Karışık bölge	0
CP571	BölgeSeçiliSaatProg	Bölgenin kullanıcı tarafından seçilen zaman programı	0 = Program 1 1 = Program 2 2 = Program 3 3 = Soğutma	Doğrudan bölge Karışık bölge	0

Kod	Ekrandaki metin	Açıklama	Seri	Alt menü	Varsa-yılan ayarlar
CP660	BölgeyiGösteren Simge	Bu bölgeyi gösteren simgenin seçimi	0 = Hiçbiri 1 = Tümü 2 = Yatak odası 3 = Oturma odası 4 = Çalışma odası 5 = Dış ortam 6 = Mutfak 7 = Bodrum 8 = Yüzme Havuzu 9 = DHW Tankı 10 = DHW Elektrikli Tankı 11 = DHW Katmanlı Tankı 12 = Dahili Kazan Tankı 13 = Zaman Programı	Doğrudan bölge Karışık bölge	9
CP661	BölgeyiGösteren Simge	Bu bölgeyi gösteren simgenin seçimi	0 = Hiçbiri 1 = Tümü 2 = Yatak odası 3 = Oturma odası 4 = Çalışma odası 5 = Dış ortam 6 = Mutfak 7 = Bodrum 8 = Yüzme Havuzu 9 = DHW Tankı 10 = DHW Elektrikli Tankı 11 = DHW Katmanlı Tankı 12 = Dahili Kazan Tankı 13 = Zaman Programı	Doğrudan bölge Karışık bölge	3
CP750	BölMaksÖnIsıtSüresi	Bölgenin maksimum ön ısıtma süresi	0 Dak - 240 Dak	Doğrudan bölge Karışık bölge	0
CP751	BölMaksÖnIsıtSüresi	Bölgenin maksimum ön ısıtma süresi	0 Dak - 240 Dak	Doğrudan bölge Karışık bölge	60

Tab.49 Tesisatçı seviyesi için navigasyon

Seviye	Menü yolu
Tesisatçı	≡ > Kurulum Ayarlama > SCB-02 > Alt menü (1) > Parametreler, sayaçlar, sinyaller > Parametreler
(1) Doğru navigasyon için aşağıdaki tablodaki "Alt menü" sütununa bakın. Parametreler belirli fonksiyonlara göre gruplanmıştır.	

Tab.50 Tesisatçı seviyesindeki fabrika ayarları

Kod	Ekrandaki metin	Açıklama	Seri	Alt menü	Varsa-yılan ayarlar
AP056	Dış basınç sensörü	Dış sensörün varlığını etkinleştirme veya devre dışı bırakma	0 = Dış sensör yok 1 = AF60 2 = QAC34	Dış ortam sıcaklığı	0
AP073	Yaz Kış	Dış ortam sıcaklığı: ısıtma için üst limit	15 °C - 30,5 °C	Dış ortam sıcaklığı	22
AP075	YazKışNötrBölgesi	Isıtma ve soğutma arasındaki dış ortam sıcaklığı nötr bölgesi. Jeneratör durduruldu.	0 °C - 10 °C	Dış ortam sıcaklığı	4
AP079	Bina ataleti	Kullanılan binanın ısıtma hızı için ataleti	0 - 10	Dış ortam sıcaklığı	3
AP080	Dış sıcak. min donma	Altına inildiğinde donma korumasının etkinleştirileceği dış ortam sıcaklığı	-30 °C - 30,5 °C	Dış ortam sıcaklığı	-10

Kod	Ekrandaki metin	Açıklama	Seri	Alt menü	Varsa-yılan ayarlar
AP091	Dış Sensör Kaynağı	Kullanılacak dış hava sensörü bağlantı tipi	0 = Otomatik 1 = Kablolu sensör 2 = Kablosuz sensör 3 = İnternet ölçümü 4 = Hiçbiri	Dış ortam sıcaklığı	0
CP000	BölMaksGidSıcAyrDeğ	Maksimum akış sıcaklığı ayar değeri bölgesi	7 °C - 90 °C	Doğrudan bölge Karışık bölge	90
CP001	BölMaksGidSıcAyrDeğ	Maksimum akış sıcaklığı ayar değeri bölgesi	7 °C - 90 °C	Doğrudan bölge Karışık bölge	55
CP020	Bölgenin fonksiyonu	Bölgenin fonksiyonları	0 = Devre dışı bırakma 1 = Doğrudan 2 = Karışım Devresi 3 = Yüzme havuzu 4 = Yüksek Sıcaklık 5 = Fan Konvektörü 6 = DHW tankı 7 = Elektrikli DHW 8 = Zaman Programı 9 = İşlemIsısı 10 = DHW Katmanlı 11 = DHW Dahili tankı 12 = DHW Ticari Tank 13 = DHW FWS 31 = DHW DIŞ TAZE SU İST. 254 = Occupied	Bölge devre dışı Doğrudan bölge Karışık bölge	6
CP021	Bölgenin fonksiyonu	Bölgenin fonksiyonları	0 = Devre dışı bırakma 1 = Doğrudan 2 = Karışım Devresi 3 = Yüzme havuzu 4 = Yüksek Sıcaklık 5 = Fan Konvektörü 6 = DHW tankı 7 = Elektrikli DHW 8 = Zaman Programı 9 = İşlemIsısı 10 = DHW Katmanlı 11 = DHW Dahili tankı 12 = DHW Ticari Tank 13 = DHW FWS 31 = DHW DIŞ TAZE SU İST. 254 = Occupied	Bölge devre dışı Doğrudan bölge Karışık bölge	2
CP030	KarışımVanasıBantGnş	Modülasyonun gerçekleştiği karışım vanası bölgesinin bant genişliği.	4 °C - 16 °C	Karışık bölge	12
CP031	KarışımVanasıBantGnş	Modülasyonun gerçekleştiği karışım vanası bölgesinin bant genişliği.	4 °C - 16 °C	Karışık bölge	12
CP040	BölgePompÇalışSonr	Bölgede pompanın çalışma süresi sonrası	0 Dak - 99 Dak	Doğrudan bölge Karışık bölge	2
CP041	BölgePompÇalışSonr	Bölgede pompanın çalışma süresi sonrası	0 Dak - 99 Dak	Doğrudan bölge Karışık bölge	4
CP050	KazanKarışVanaKayma	Hesaplanan ayar noktasıyla karışım vanası devresinin ayar noktası arasındaki kayma	0 °C - 16 °C	Karışık bölge	0

Kod	Ekrandaki metin	Açıklama	Seri	Alt menü	Varsa-yılan ayarlar
CP051	KazanKarışVana Kayma	Hesaplanan ayar noktasıyla karışım vanası devresinin ayar noktası arasındaki kayma	0 °C - 16 °C	Karışık bölge	4
CP060	Tatil Oda Sıcaklığı	Tatil dönemi için istenen oda bölgesi sıcaklığı	5 °C - 20 °C	Doğrudan bölge Karışık bölge	6
CP061	Tatil Oda Sıcaklığı	Tatil dönemi için istenen oda bölgesi sıcaklığı	5 °C - 20 °C	Doğrudan bölge Karışık bölge	6
CP070	DüşMdMaksOda SıcLimit	Konfor moduna geçişi sağlayan düşük sıcaklık modu Maksimum Oda Sıcaklık limiti	5 °C - 30 °C	Doğrudan bölge Karışık bölge	16
CP071	DüşMdMaksOda SıcLimit	Konfor moduna geçişi sağlayan düşük sıcaklık modu Maksimum Oda Sıcaklık limiti	5 °C - 30 °C	Doğrudan bölge Karışık bölge	16
CP210	Bölge HCZP Konfor	Devrenin ısıtma eğrisindeki konfor sıcaklığı noktası	15 °C - 90 °C	Doğrudan bölge Karışık bölge	15
CP211	Bölge HCZP Konfor	Devrenin ısıtma eğrisindeki konfor sıcaklığı noktası	15 °C - 90 °C	Doğrudan bölge Karışık bölge	15
CP220	Bölge HCZP DüşSıc	Devrenin ısıtma eğrisindeki düşük sıcaklık noktası	15 °C - 90 °C	Doğrudan bölge Karışık bölge	15
CP221	Bölge HCZP DüşSıc	Devrenin ısıtma eğrisindeki düşük sıcaklık noktası	15 °C - 90 °C	Doğrudan bölge Karışık bölge	15
CP230	Bölge Isıtma eğrisi	Isıtma eğrisinde bölgenin sıcaklık eğrisi	0 - 4	Doğrudan bölge Karışık bölge	0,7
CP231	Bölge Isıtma eğrisi	Isıtma eğrisinde bölgenin sıcaklık eğrisi	0 - 4	Doğrudan bölge Karışık bölge	0,7
CP240	BölOdaÜnitesiEtkisi	Bölge oda ünitesinin etkisinin ayarlanması	0 - 10	Doğrudan bölge Karışık bölge	3
CP241	BölOdaÜnitesiEtkisi	Bölge oda ünitesinin etkisinin ayarlanması	0 - 10	Doğrudan bölge Karışık bölge	3
CP250	BölOdaÜnitesiKalibr	Bölge oda ünitesinin kalibrasyonu	-5 °C - 5 °C	Doğrudan bölge Karışık bölge	0
CP251	BölOdaÜnitesiKalibr	Bölge oda ünitesinin kalibrasyonu	-5 °C - 5 °C	Doğrudan bölge Karışık bölge	0
CP340	GeceDüşükModTipi	Düşük Sıcaklık Gece Modu tipi, devreyi durdurma veya ısıtmayı sürdürme	0 = Isı talebi durdurma 1 = Isı talebi sürdürme	Doğrudan bölge Karışık bölge	1
CP341	GeceDüşükModTipi	Düşük Sıcaklık Gece Modu tipi, devreyi durdurma veya ısıtmayı sürdürme	0 = Isı talebi durdurma 1 = Isı talebi sürdürme	Doğrudan bölge Karışık bölge	1
CP470	Bölge Yer kurutma	Bölge sıva kurutma programı ayarı	0 Gün - 30 Gün	Doğrudan bölge Karışık bölge	0
CP471	Bölge Yer kurutma	Bölge sıva kurutma programı ayarı	0 Gün - 30 Gün	Doğrudan bölge Karışık bölge	0

Kod	Ekrandaki metin	Açıklama	Seri	Alt menü	Varsa-yılan ayarlar
CP480	YerKurutBaşlSıc	Bölge sıva kurutma programı başlangıç sıcaklık ayarı	20 °C - 50 °C	Doğrudan bölge Karışık bölge	20
CP481	YerKurutBaşlSıc	Bölge sıva kurutma programı başlangıç sıcaklık ayarı	20 °C - 50 °C	Doğrudan bölge Karışık bölge	20
CP490	YerKurutBbitSıc	Bölge sıva kurutma programı bitiş sıcaklık ayarı	20 °C - 50 °C	Doğrudan bölge Karışık bölge	20
CP491	YerKurutBbitSıc	Bölge sıva kurutma programı bitiş sıcaklık ayarı	20 °C - 50 °C	Doğrudan bölge Karışık bölge	20
CP500	Takış Sensörü etkin	Bölge akış sıcaklığı sensörünü etkinleştirme veya devre dışı bırakma	0 = Kapalı 1 = Açık	Karışık bölge	0
CP501	Takış Sensörü etkin	Bölge akış sıcaklığı sensörünü etkinleştirme veya devre dışı bırakma	0 = Kapalı 1 = Açık	Karışık bölge	0
CP640	OTHMantDüzKontakt	Bölgedeki Opentherm Mantıksal düzey kontağı	0 = Açık 1 = Kapalı 2 = Kapalı	Doğrudan bölge Karışık bölge	1
CP641	OTHMantDüzKontakt	Bölgedeki Opentherm Mantıksal düzey kontağı	0 = Açık 1 = Kapalı 2 = Kapalı	Doğrudan bölge Karışık bölge	1
CP690	TersOTHKontSoğutma	Soğutma modunda her bölgeye ait ısı talebi için ters Opentherm kontağı	0 = Hayır 1 = Evet	Karışık bölge	0
CP691	TersOTHKontSoğutma	Soğutma modunda her bölgeye ait ısı talebi için ters Opentherm kontağı	0 = Hayır 1 = Evet	Karışık bölge	0
CP780	Kontrol stratejisi	Bölge kontrol stratejisi seçimi	0 = Otomatik 1 = Oda Sıcaklık regleri 2 = Dış Sıcaklık regleri 3 = Dış&Oda sıcaklık r.	Doğrudan bölge Karışık bölge	0
CP781	Kontrol stratejisi	Bölge kontrol stratejisi seçimi	0 = Otomatik 1 = Oda Sıcaklık regleri 2 = Dış Sıcaklık regleri 3 = Dış&Oda sıcaklık r.	Doğrudan bölge Karışık bölge	0

Tab.51 Gelişmiş tesisatçı seviyesi için navigasyon

Seviye	Menü yolu
Gelişmiş tesisatçı	☰ > Kurulum Ayarlama > SCB-02 > Alt menü (1) > Parametreler, sayaçlar, sinyaller > Gelişmiş Parametreler
(1) Doğru navigasyon için aşağıdaki tablodaki "Alt menü" sütununa bakın. Parametreler belirli fonksiyonlara göre gruplanmıştır.	

Tab.52 Gelişmiş tesisatçı seviyesindeki fabrika ayarları

Kod	Ekrandaki metin	Açıklama	Seri	Alt menü	Varsa-yılan ayarlar
CP290	BölPompÇıkKonf	Bölge Pompa Çıkışı konfigürasyonu	0 = Bölge çıkışı 1 = Merkezi Isıtma Modu 2 = DHW modu 3 = Soğutma modu 4 = Hata raporu 5 = Yanıyor 6 = Servis işareti 7 = Sistem hatası 8 = DHW çevrimi 9 = Primer pompa 10 = Pompa tamponu	Bölge devre dışı Doğrudan bölge	0
CP291	BölPompÇıkKonf	Bölge Pompa Çıkışı konfigürasyonu	0 = Bölge çıkışı 1 = Merkezi Isıtma Modu 2 = DHW modu 3 = Soğutma modu 4 = Hata raporu 5 = Yanıyor 6 = Servis işareti 7 = Sistem hatası 8 = DHW çevrimi 9 = Primer pompa 10 = Pompa tamponu	Bölge devre dışı Doğrudan bölge	0
CP330	ÇlışmaBölgesiModuDHW	DHW bölgesi çalışma modu	0 Sn - 240 Sn	Karışık bölge	60
CP331	ÇlışmaBölgesiModuDHW	DHW bölgesi çalışma modu	0 Sn - 240 Sn	Karışık bölge	60
CP520	Bölge güç ayar nokt	Bölge güç ayar noktası	0 % - 100 %	Doğrudan bölge Karışık bölge	100
CP521	Bölge güç ayar nokt	Bölge güç ayar noktası	0 % - 100 %	Doğrudan bölge Karışık bölge	100
CP680	BölOdaÜniEşlKonfig	Bu bölge için oda ünitesi veri yolu kanalının seçimi	0 - 255	Doğrudan bölge Karışık bölge	0
CP681	BölOdaÜniEşlKonfig	Bu bölge için oda ünitesi veri yolu kanalının seçimi	0 - 255	Doğrudan bölge Karışık bölge	0
CP730	Bölge Isıtma Hızı	Bölgenin ısınma hızının seçimi	0 = Ekstra Yavaş 1 = En yavaş 2 = Daha yavaş 3 = Normal 4 = Daha hızlı 5 = En hızlı	Doğrudan bölge Karışık bölge	3
CP731	Bölge Isıtma Hızı	Bölgenin ısınma hızının seçimi	0 = Ekstra Yavaş 1 = En yavaş 2 = Daha yavaş 3 = Normal 4 = Daha hızlı 5 = En hızlı	Doğrudan bölge Karışık bölge	3
CP740	Bölge Soğutma Hızı	Bölgenin soğutma hızının seçimi	0 = En yavaş 1 = Daha yavaş 2 = Normal 3 = Daha hızlı 4 = En hızlı	Doğrudan bölge Karışık bölge	2

Kod	Ekrandaki metin	Açıklama	Seri	Alt menü	Varsa-yılan ayarlar
CP741	Bölge Soğutma Hızı	Bölgenin soğutma hızının seçimi	0 = En yavaş 1 = Daha yavaş 2 = Normal 3 = Daha hızlı 4 = En hızlı	Doğrudan bölge Karışık bölge	2
CP770	Tamponlanmış Bölge	Bölge bir tampon tankı arkasındadır	0 = Hayır 1 = Evet	Doğrudan bölge Karışık bölge	1
CP771	Tamponlanmış Bölge	Bölge bir tampon tankı arkasındadır	0 = Hayır 1 = Evet	Doğrudan bölge Karışık bölge	1

6.3 Ölçülen değerlerin listesi

6.3.1 Kontrol ünitesi sayaçları

Tab.53 temel tesisatçı seviyesi için navigasyon

Seviye	Menü yolu
Temel tesisatçı	≡ > Kurulum Ayarlama > CU-GH13 > Alt menü (1) > Parametreler, sayaçlar, sinyaller > Sayaçlar
(1) Doğru navigasyon için aşağıdaki tablodaki "Alt menü" sütununa bakın. Sayaçlar belirli fonksiyonlara göre gruplanmıştır.	

Tab.54 temel tesisatçı seviyesindeki sayaçlar

Kod	Ekrandaki metin	Açıklama	Seri	Alt menü
AC002	ServisSonrYanış-Saati	Son servis işleminden bu yana cihazın enerji ürettiği saat sayısı	0 - 131070 Saat	Gaz ateşlemeli cihaz
AC003	ServisSonrÇalış-Saati	Cihazın en son girdiği servisten bu yana geçen saat sayısı	0 - 131070 Saat	Gaz ateşlemeli cihaz
AC004	Servis sonrası başl.	Önceki servisten veri ısı üretici başlatma sayısı.	0 - 4294967295	Gaz ateşlemeli cihaz
AC005	MevcVeyaGelHata-Bild	Mevcut veya gelecek servis bildirimi	0 - 4294967295 kWh	Gaz ateşlemeli cihaz
AC006	BuYılTüketilenE-nerji	Sıcak musluk suyu için tüketilen enerji	0 - 4294967295 kWh	Gaz ateşlemeli cihaz
AC007	BrülörBaşlatma-Toplam	Toplam brülör başlatma sayısı. Isıtma ve sıcak musluk suyu için	0 - 4294967295 kWh	Gaz ateşlemeli cihaz
AC026	Pompa çalışma saati	Pompanın çalıştığı saatleri gösteren sayaç	0 - 4294967295 Saat	Gaz ateşlemeli cihaz
AC027	PompaBaşlatma-Sayısı	Pompanın başlatma sayısını gösteren sayaç	0 - 4294967295	Gaz ateşlemeli cihaz
DC004	DHW BrülörBaşl-Sayısı	Sıcak musluk suyu için brülör çalıştırma sayısı	0 - 4294967295	Gaz ateşlemeli cihaz
DC005	DHW BrülörSaat-Sayısı	Sıcak musluk suyu için brülör çalışma saati sayısı	0 - 4294967295 Saat	Gaz ateşlemeli cihaz
PC003	BrülörToplam saati	Brülörün toplam çalıştığı saat sayısı. Isıtma ve sıcak musluk suyu için	0 - 65534 Saat	Gaz ateşlemeli cihaz

Tab.55 Tesisatçı seviyesi için navigasyon

Seviye	Menü yolu
Tesisatçı	≡ > Kurulum Ayarlama > CU-GH13 > Alt menü (1) > Parametreler, sayaçlar, sinyaller > Sayaçlar
(1) Doğru navigasyon için aşağıdaki tablodaki "Alt menü" sütununa bakın. Sayaçlar belirli fonksiyonlara göre gruplanmıştır.	

Tab.56 Tesisatçı seviyesindeki sayaçlar

Kod	Ekrandaki metin	Açıklama	Seri	Alt menü
DC001	DHW Top.Güç Tüketimi	Sıcak musluk suyunun toplam güç tüketimi	0 - 4294967295 kW	Gaz ateşlemeli cihaz
GC007	Başarısız BaşlSayısı	Başarısız başlatmaların sayısı	0 - 65534	Gaz ateşlemeli cihaz
PC002	BrülörBaşlatma-Toplam	Toplam brülör çalışma saati. Isıtma ve sıcak musluk suyu için	0 - 65534	Gaz ateşlemeli cihaz
PC004	Brülör Alev kaybı	Brülör alev kaybı sayısı	0 - 65534	Gaz ateşlemeli cihaz

Tab.57 Gelişmiş tesisatçı seviyesi için navigasyon

Seviye	Menü yolu
Gelişmiş tesisatçı	≡ > Kurulum Ayarlama > CU-GH13 > Alt menü (1) > Parametreler, sayaçlar, sinyaller > Gelişmiş Sayaçlar
(1) Doğru navigasyon için aşağıdaki tablodaki "Alt menü" sütununa bakın. Sayaçlar belirli fonksiyonlara göre gruplanmıştır.	

Tab.58 Gelişmiş tesisatçı seviyesindeki sayaçlar

Kod	Ekrandaki metin	Açıklama	Seri	Alt menü
PC001	CH ToplamGüç-Harcama	Merkezi Isıtmanın toplam enerji harcaması	0 - 4294967295 kW	Gaz ateşlemeli cihaz

6.3.2 Durum ve alt durum

Tab.59 AM012 - Durum

Kod	Ekrandaki metin	Açıklama
0	Standby	Cihaz bekleme modunda.
1	Isı talebi	Isı talebi aktif.
2	Brülörü çalıştırma	Cihaz çalışmaya başlar.
3	Brülör MI	Cihaz merkezi ısıtma için aktif.
4	Brülörle DHW	Cihaz sıcak musluk suyu için aktif.
5	Brülörü durdurma	Cihaz durdu.
6	Pompa Çalışma Sonr.	Cihaz durduktan sonra pompa aktif.
8	Kontrollü durdurma	Çalıştırma koşulları karşılanmadığı için cihaz çalışmıyor.
9	Blokaj Modu	Engelleme modu aktif.
10	Kilitleme Modu	Kilitleme modu aktif.
11	Yük Testi min	Merkezi ısıtma için düşük yük test modu aktif.
12	Yük T. Mr. Isı. maks	Merkezi ısıtma için tam yük test modu aktif.
13	Yük Testi DHW maks	Sıcak musluk suyu için tam yük test modu aktif.
15	Manuel Isı talebi	Merkezi ısıtma için manuel ısı talebi aktif.
16	Kazan Donma koruması	Donma koruma modu aktif.
19	Sıfırlama sürüyor	Cihaz sıfırlanır.
21	Durduruldu	Cihaz durdu. Manuel olarak sıfırlanması gerekir.
23	Fabrika testi modu	Fabrika test modu aktif.
200	Cihaz modu	Servis aracı arabirimi cihaz fonksiyonlarını kontrol eder.
254	Bilinmeyen	Cihazın gerçek durumu tanımsız.

Tab.60 AM014 - Alt durumlar

Kod	Ekrandaki metin	Açıklama
0	Standby	Cihaz bir proses veya işlem için bekliyor.
1	AntiCycling	Art arda çok fazla ısı talebi olduğu için cihaz yeniden başlatılmayı bekliyor (kısa devre önleme).
4	KondBaşlBekleme.	Cihaz, sıcaklığın çalıştırma koşullarını karşılamasını bekler.
10	HarGazValfKapat	Bu seçenek cihaza bağlandığında harici bir gaz valfi açılır. Valfi çalıştırmak için harici bir seçenek kartının bağlanması gerekir.
12	BacaGazıValfiKapat	Baca gazı valfi açılır.
13	ÖnBoşaltmaFanı	Fan, ön temizleme için daha hızlı çalışır.
14	BırakmaSinyaliBekle	Cihaz, tahliye girişinin kapanmasını bekler.
15	BrülörAçKomutuGüvÜni	Emniyet merkezine bir brülör başlatma komutu gönderilir.
17	ÖnAteşleme	Ateşleme, gaz valfi açılmadan başlar.
18	Ateşleme	Ateşleme aktif.
19	AlevKontrolü	Ateşlemeden sonra alev algılama aktif.
20	DahiliBoşaltma	Fan, başarısız ateşlemeden sonra ısı eşanjörünü temizlemek için çalışır.
30	Normal Dah.AyarNokt	Cihaz istenen değere ulaşmak için çalışır.
31	Sınırlı Dah.AyarNokt	Cihaz, istenen düşük dahili değere ulaşmak için çalışır.
32	NormalGüçKontrolü	Cihaz istenen güç seviyesinde çalışır.
33	Düzey1GüçKontEğrisi	Modülasyon, eğim seviyesi 1'den daha hızlı bir ısı eşanjörü sıcaklık değişimi nedeniyle durdurulur.
34	Düzey2GüçKontEğrisi	Modülasyon, eğim seviyesi 2'den daha hızlı bir ısı eşanjörü sıcaklık değişimi nedeniyle düşük yüke ayarlanmıştır.
35	Düzey3GüçKontEğrisi	Cihaz, eğim seviyesi 1'den daha hızlı bir ısı eşanjörü sıcaklık değişimi nedeniyle engelleme modundadır.
36	AlevKorumaGüçKontrol	Brülör gücü düşük iyonizasyon sinyali nedeniyle artar.
37	StabilizasyonSüresi	Cihaz stabilizasyon süresindedir. Sıcaklıklar dengelenmeli ve sıcaklık korumaları kapatılmalıdır.
38	SoğukBaşlatma	Cihaz, soğuk çalıştırma gürültüsünü önlemek için başlangıç yükünde çalışır.
39	MerkeziIsıtmaSürdür	Cihaz, sıcak musluk suyu kesintisinden sonra merkezi ısıtmaya devam eder.
40	GüBrülörKaldır	Brülör talebi emniyet merkezinden kaldırılır.
41	FanHızBoşaltSonrAyar	Fan, cihaz durduktan sonra ısı eşanjörünü temizlemek için çalışır.
44	FanDurdur	Fan durdu.
45	SınırlBacaGazAçmaSıc	Baca gazı sıcaklığını düşürmek için cihazın gücü azaltılır.
48	Düşürülmüş a. nok.	İstenen akış sıcaklığı ısı eşanjörünü korumak için düşürülür.
60	PompaÇalışmaSonr.	Pompa, kalan ısıyı sisteme iletmek için cihaz durduktan sonra aktiftir.
61	Pompa Açık	Pompa durdu.
63	AntiCyclingZamAyar	-
105	Kalibrasyon modu	Elektronik yanma prosesi yanmayı kalibre eder.
200	Başlatma tamamlandı	Başlatma işlemi tamamlandı.
201	Csu başlatılıyor	CSU başlatılıyor.
202	Belirl. Başlatılıyor	Tanımlayıcılar başlatılıyor.
203	BlokParamBaşlat	Engelleme parametreleri başlatılıyor.
204	Güv Üni Başl	Emniyet ünitesi başlatılıyor.
205	Blokaj başlatılıyor	Engelleme başlatılıyor.
254	BilinmeyenDurum	Alt durum tanımsız.
255	GÜSıfırlYok1SaatBekl	Emniyet ünitesi çok sayıda sıfırlama nedeniyle bloke edilir. 60 dakika bekleyin veya gücü kapatıp tekrar açın.

7 Bakım

7.1 Bakım yönetmelikleri

Önemli
Kazan bakımı, yerel ve ulusal düzenlemelere uygun olarak nitelikli bir tesisatçı tarafından yapılmalıdır.

- Yıllık bir inceleme zorunludur.
- Yılda bir kez standart kontrol ve bakım prosedürlerini gerçekleştirin.
- Gerekirse özel bakım prosedürlerini gerçekleştirin.

Önemli
Kontrol ve servis sıklığını kullanım koşullarına göre ayarlayın. Bu, özellikle aşağıdaki koşullar için geçerlidir:

- Kazanın sürekli kullanımda olması (belirli işlemler için)
- Kazanın düşük besleme sıcaklığında kullanılması
- Kazanın yüksek **ΔT** ile kullanılması

Uyarı

- Bozuk veya aşınmış parçaları orijinal yedek parçalarla değiştirin. Aksi halde garanti geçersiz olacaktır.
- İnceleme ve bakım çalışmaları sırasında, sökülen parçaların tüm contalarını her zaman değiştirin.
- Tüm contaların doğru yerleştirilip yerleştirilmediğini kontrol edin (uygun kanalda tamamen düz durmaları gaz, hava ve su geçirmez oldukları anlamına gelir).
- İnceleme ve bakım çalışmaları sırasında su (damlalar, sıçramalar), elektrikli parçalarla temas etmemelidir.

Uyarı
Temizlik çalışmaları (basınçlı hava içeren) sırasında her zaman emniyet gözlükleri ve toz maskesi takın.

Elektrik çarpması tehlikesi
Kazanın kapalı olduğundan emin olun.

7.2 Kazanın açılması

Şek.45 Panellerin sökülmesi

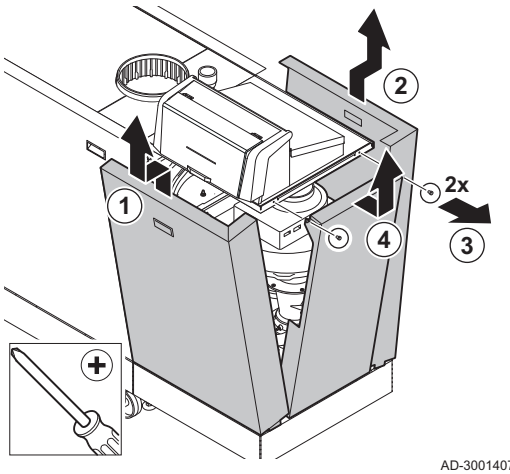

1. Panelleri verilen sıra ile sökün.

7.3 Standart kontrol ve bakım işlemleri

Bakım için her zaman aşağıdaki standart inceleme ve bakım işlemlerini gerçekleştirin.

7.3.1 Hazırlık

Kontrol ve bakım işlemlerine başlamadan önce aşağıdaki adımları gerçekleştirin:

1. Baca gazı tarafındaki ısı eşanjörünü kurutmak için dönüş sıcaklığı yaklaşık 65°C olana kadar kazanı tam yüke ayarlayın.
2. Su basıncını kontrol edin.
   Minimum su basıncı 0,8 bar'dır. Önerilen su basıncı 1,5 ve 2,0 bar arasındadır.
   2.1. Gerekirse merkezi ısıtma sistemini suyla doldurun.
3. İyonizasyon akımını tam yükte ve düşük yükte kontrol edin.
   Değer 1 dakika sonra sabitlenir.
   3.1. Değeri 3 µA'nın altındaysa iyonizasyon ve ateşleme elektrodunu temizleyin veya değiştirin.
4. Baca gazı çıkışının ve hava besleme sisteminin durumunu ve sızdırmazlığını kontrol edin.
5. Baca gazlarındaki O_2 yüzdesini ölçerek yanmayı kontrol edin.

Daha fazla bilgi için, bkz.
Baca temizleme menüsü, sayfa 15

7.3.2 Su kalitesinin kontrol edilmesi

Su kalitesi için gerekenler **Su kalitesi talimatlarımız** içinde bulunabilir.

Uyarı
Su kalitesi gereksinimlerinin yerine getirilmemesi kazana zarar verebilir ve garantiyi geçersiz kılar.

Şek.46 Su kalitesinin kontrol edilmesi

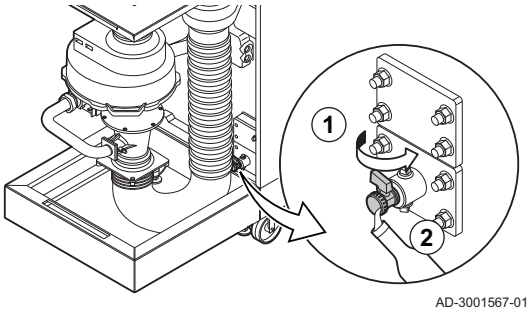

1. Dolum/tahliye valfini kullanarak temiz bir şişeyi kazandan gelen su ile biraz doldurun.
2. Bu su numunesinin kalitesini kontrol edin veya ettirin.

7.3.3 Gaz filtresinin kontrol edilmesi

Kazan üzerindeki gaz kontrol vanasında bir gaz filtresi bulunur. Gaz filtresinin kirlenip kirlenmediğini kontrol edin. Aşağıdaki işlemleri gerçekleştirin:

Şek.47 Gaz kontrol vanası ölçüm noktaları

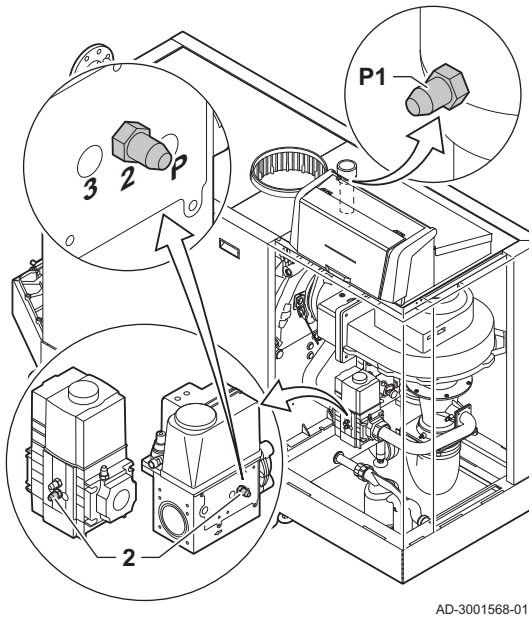

1. Kazanı tam yüke ayarlayın.
2. Gaz borusu üzerindeki **P1** ölçüm noktasından gaz giriş basıncını ölçün.
   ⇨ Gaz giriş basıncı en az 17 mbar olmalıdır.
3. Gaz kontrol vanasında bulunan **2** ölçüm noktasındaki gaz giriş basıncını kontrol edin.
4. Ölçülen değerleri tablodaki değerler ile karşılaştırın.

Tab.61 Gaz kontrol vanası **2** ölçüm noktasındaki minimum gaz giriş basıncı değerleri

Gas 320 Ace	Gas 620 Ace	Minimum değer (mbar)
285	570	14
355	710	13
430	860	10
500	1000	10
575	1150	10
650	1300	10

5. Ölçülen değer minimum değerden düşükse gaz filtresini temizleyin veya değiştirin.

7.3.4 Hava besleme hortumunun kontrol edilmesi ve temizlenmesi

Şek.48 Hava besleme hortumunun temizlenmesi

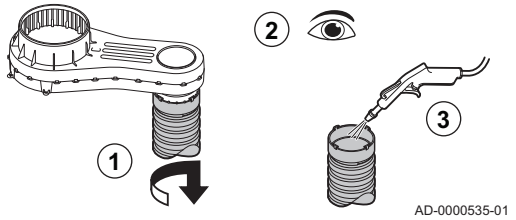

1. Klipsleri gevşeterek hava kutusu tarafındaki hortumu sökün.
2. Hortumda hasar veya kirlenme olup olmadığını kontrol edin.
3. Hortumdaki kirleri bir bez veya yumuşak fırça ile temizleyin.
4. Hortum hasarlıysa ve/veya kaçak yapıyorsa hortumu değiştirin.

7.3.5 Hava besleme toz tutucusunun kontrol edilmesi

Gerekirse, toz tutucuya erişmek için hava besleme borusunu veya hava giriş filtresini kazandan ayırın.

Şek.49 Toz tutucu

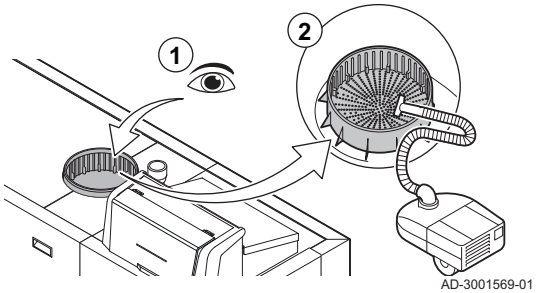

1. Hava besleme tarafındaki toz tutucunun kirlenip kirlenmediğini görsel olarak kontrol edin.
2. Kaba pislikleri giderin ve ardından tutucuyu elektrik süpürgesi veya bez ile temizleyin.

7.3.6 Hava kutusunun kontrol edilmesi

Şek.50 Hava kutusu

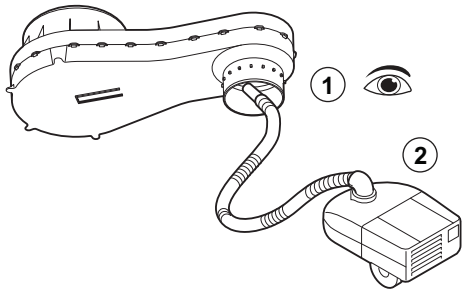

AD-0000536-01

1. Hava kutusunda kirlenme olup olmadığını kontrol edin.
2. Kirli hava kutusunu elektrik süpürgesi ile temizleyin. Bu işlemi hava besleme hortumunun bağlantı ağzından yapabilirsiniz.

Önemli

Hava kutusu kirliyse aşağıdaki parçaların da sökülmesi ve basınçlı hava ile temizlenmesi gereklidir:

- Çekvalf
- Venturi
- Fan

7.3.7 Hava basıncı farkı anahtarının kontrol edilmesi

Şek.51 Hava basıncı farkı anahtarının pozitif (+) tarafı

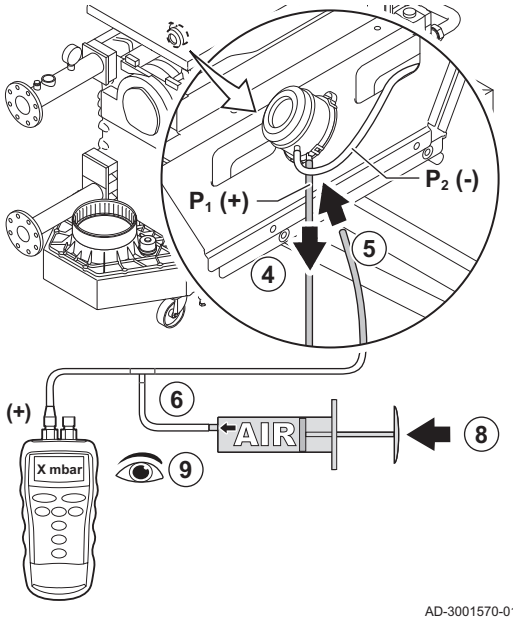

AD-3001570-01

1. Kazanın çalışmasını durdurun.
2. Hortumların bağlantı noktaları ve hava basıncı farkı anahtarındaki tüm tozları temizleyin.
3. Hava basıncı farkı anahtarının hortumlarının durumunu ve sızdırmazlığını kontrol edin.
   ⇨ Gerekirse hortumları değiştirin.
4. Hava basıncı farkı anahtarının **+** tarafındaki (**P1**) silikon hortumu sökün.
5. Hava basıncı farkı anahtarının **+** tarafına bir hortum bağlayın.
6. T parçasını alın ve aşağıdaki gibi bağlayın:
   6.1. T parçasının bir ucunu hava basıncı farkı anahtarının **+** tarafındaki hortuma bağlayın.
   6.2. T parçasının bir ucunu büyük plastik bir şırıngaya bağlayın.
   6.3. T parçasının diğer ucunu bir basınç göstergesine bağlayın.
7. Kazanı çalıştırın.
8. Ekranda **E.04.08** arıza kodu görünene kadar yavaşça şırıngaya basın.
9. Bu noktada basınç göstergesindeki basıncı kontrol edin. Bu, anahtar basıncıdır.
   ⇨ 5,5 ve 6,5 mbar arasında anahtar basıncı normaldir. Daha düşük veya yüksek bir basınç değeri, hava basıncı farkı anahtarında bir sorun olduğunu gösterir.

Şek.52 Hava basıncı farkı anahtarının negatif (-) tarafı

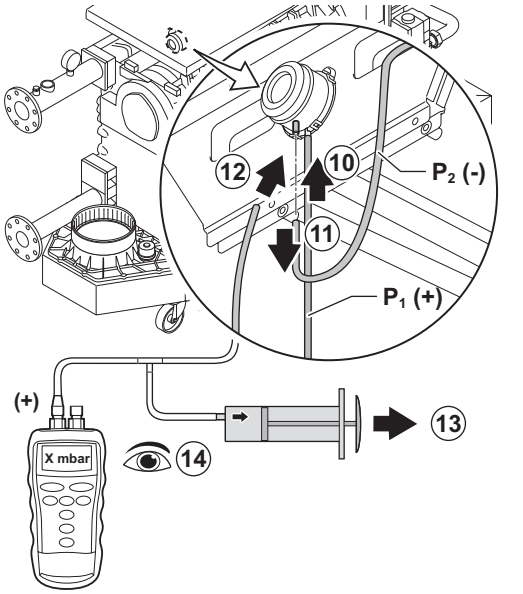

10. Hava basıncı farkı anahtarının **+** tarafındaki şırınga hortumunu çıkarın ve orijinal hortumu yeniden bağlayın.
11. Hava basıncı farkı anahtarının **-** tarafındaki (**P2**) silikon hortumu sökün.
12. Hava basıncı farkı anahtarının **-** tarafını T parçasından gelen hortuma bağlayın.
13. Ekranda **E.04.08** arıza kodu görünene kadar yavaşça şırıngayı çekin.
14. Bu noktada basınç göstergesindeki basıncı kontrol edin. Bu, anahtar basıncıdır.
    ⇨ -5,5 ve -6,5 mbar arasında anahtar basıncı normaldir. Daha düşük veya yüksek bir basınç değeri, hava basıncı farkı anahtarında bir sorun olduğunu gösterir.

7.3.8 Gaz kaçağı izleme kontrolü (VPS)

VPS kontrolü iki işlemden oluşur: VPS'de kaçak kontrolü ve anahtar değeri kontrolü. Aşağıdaki işlemleri gerçekleştirin:

1. Kazanın çalışmasını durdurun.
2. Kazanın gaz valfini kapatın.
3. **P1** ölçüm noktasındaki vidayı sökerek gaz borusunun içindeki basıncı giderin.
4. Gaz borusundaki basınç giderildiğinde vidayı tekrar sıkın.

Şek.53 Gaz devresinin hazırlanması

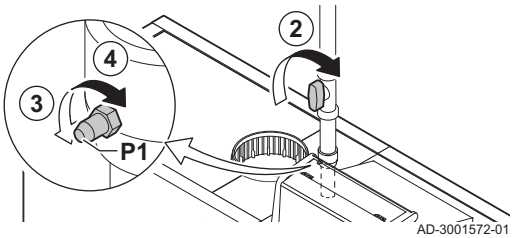

Şek.54 Hortum bağlantısı

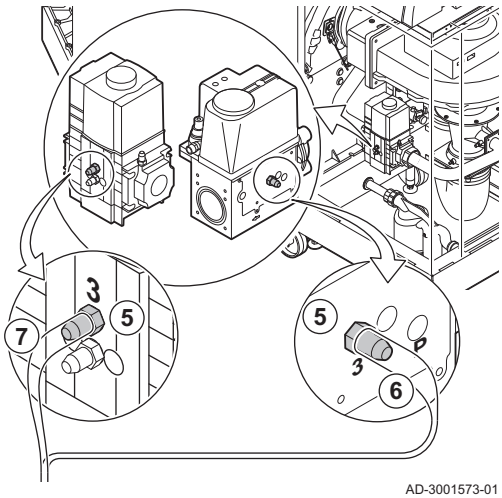

5. Gaz kontrol vanasında bulunan **3** ölçüm noktasındaki vidayı sökün.
6. Gaz valfinin **3** ölçüm noktasına bir hortum bağlayın.

Şek.55 VPS'de kaçak kontrolü

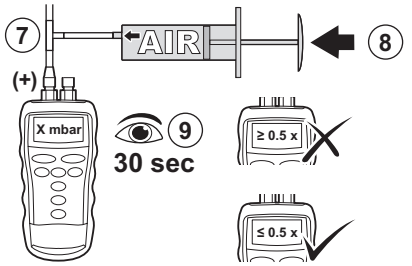

7. T parçasını alın ve aşağıdaki gibi bağlayın:
   7.1. T parçasının bir ucunu **3** ölçüm noktasındaki hortuma bağlayın.
   7.2. T parçasının bir ucunu büyük plastik bir şırıngaya bağlayın.
   7.3. T parçasının diğer ucunu bir basınç göstergesine bağlayın.
8. Basınç göstergesinde minimum gaz giriş basınç değerini görene kadar yavaşça şırıngaya basın.
9. Ölçülen basıncı yaklaşık 30 saniye boyunca kontrol edin.
   ⇨ Basınç yarıdan fazla düşerse bu, gaz kaçağı olduğu anlamına gelir: Gerekirse gaz kontrol vanasını veya VPS değiştirin.

Şek.56 Ohmmetre bağlantısı

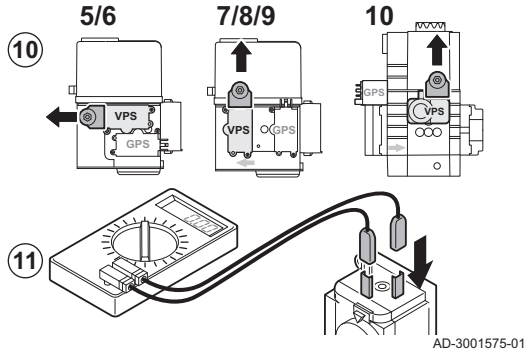

10. VPS anahtar değerini kontrol etmek için fişi VPS'den çıkarın.
11. **2**'in **3** ve VPS nolu terminallerine bir ohmmetre bağlayın.

Şek.57 Basınç tahliyesi

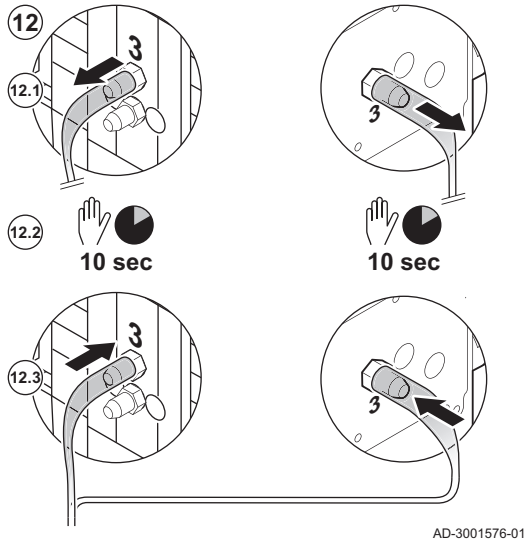

12. Gaz kontrol valfindeki basıncı boşaltın:
   12.1. Gaz kontrol valfinin **3** ölçüm noktasından hortumu çıkarın.
   12.2. 10 saniye bekleyin.
   12.3. Hortumu tekrar **3** ölçüm noktasına bağlayın.

Şek.58 Anahtar değerinin kontrol edilmesi

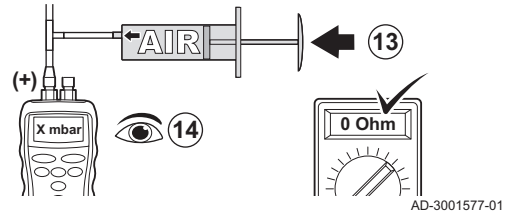

13. Ohmmetre'de 0 Ω görünene kadar yavaşça şırıngaya basın.
14. Bu noktada ölçülen basıncı kontrol edin.
   ⇨ Ölçülen basınç değeri ile VPS'de ayarlanan değer arasında 2 mbar'dan çok daha fazla fark mevcut ise basınç anahtarını gerçek ölçülen değere ayarlayın veya VPS'i değiştirin.

7.3.9 Minimum gaz basıncı anahtarının kontrol edilmesi (GPS)

1. Kazanın çalışmasını durdurun.

Şek.59 Basınç göstergesinin bağlanması

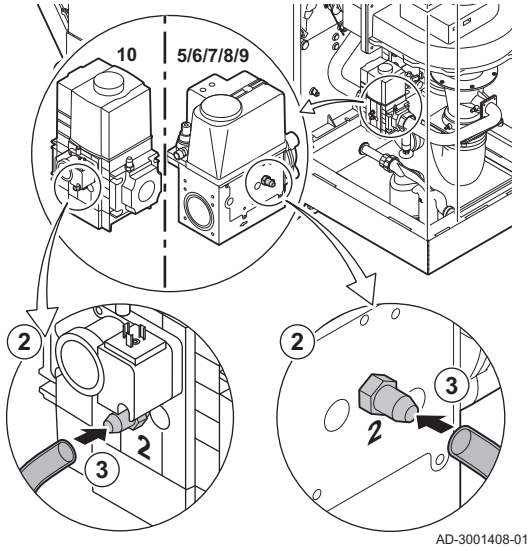

AD-3001408-01

2. Gaz kontrol vanasının **2** ölçüm noktasındaki vidayı sökün.
3. Gaz kontrol valfinin **2** ölçüm noktasına bir basınç göstergesi bağlayın.
4. Kazanı çalıştırın.
5. Kazanı düşük yüke ayarlayın.

Şek.60 Gaz valfinin kapatılması

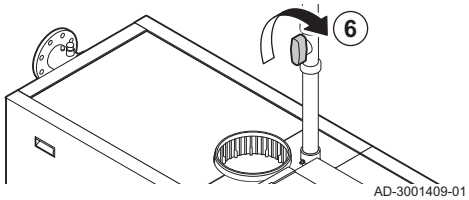

AD-3001409-01

6. Ekranda **H.01.09** arıza kodu görünene kadar kazanın gaz valfini yavaşça kapatın.

Şek.61 Değerin kontrol edilmesi

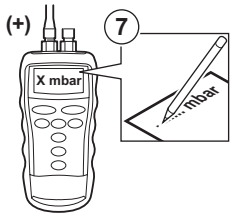

AD-3001410-01

7. Ölçülen değeri tablodaki minimum değer ile karşılaştırın.
   Tab.62 Minimum gaz basıncı anahtarı değeri

Gas 320 Ace	Gas 620 Ace	Minimum değer (mbar)
285	570	14
355	710	13
430	860	10
500	1000	10
575	1150	10
650	1300	10

8. Ölçülen değer daha düşükse gaz basıncı anahtarını doğru değere ayarlayın veya anahtarı değiştirin.

7.4 Özel bakım çalışması

Standart inceleme ve bakım çalışmasının ardından gerekiyorsa özel bakım çalışması gerçekleştirin. Özel bakım çalışması gerçekleştirmek için:

7.4.1 Fanın, geri dönüşsüz valfin ve venturinin temizlenmesi

Şek.62 Fan ünitesinin sökülmesi

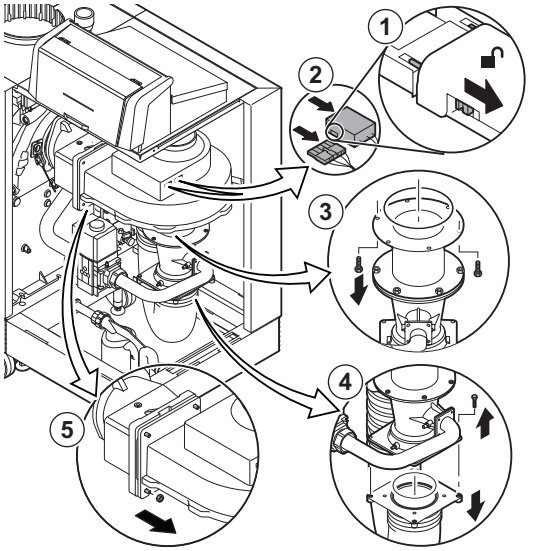

AD-3001584-01

1. Elektrik fişinin kilidini açmak için her iki yanında bulunan emniyet pimlerini geriye doğru itin.
2. Fanın elektrik bağlantılarını çıkarın.
3. Cıvataları fan altındaki genişletme parçasından sökün.
   ⇨ Örneğin bir takoz kullanarak gaz kontrol vanasını destekleyin.
4. Venturiden hava besleme hortumunu ayırın.
5. Fan çıkışındaki somunları sökün.

Şek.63 Fanın ve venturinin temizlenmesi

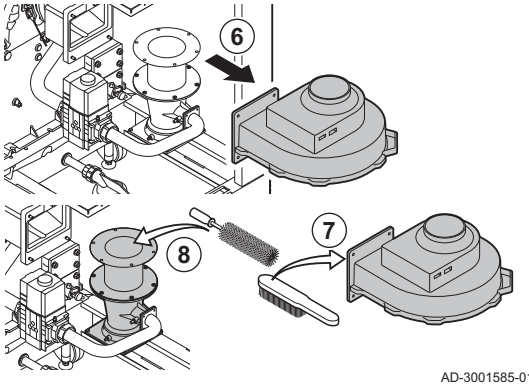

AD-3001585-01

6. Fanı adaptörden ayırın.
7. Fanı yumuşak bir plastik fırça ile temizleyin.
8. Venturiyi yumuşak bir plastik fırça ile temizleyin.

Şek.64 Geri dönüşsüz valfin kontrol edilmesi ve temizlenmesi

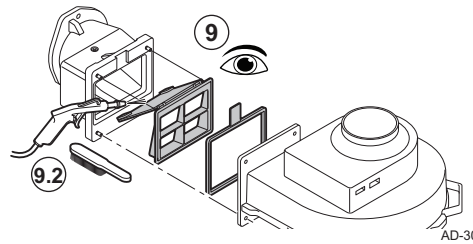

AD-3001586-01

9. Geri dönüşsüz valfi kontrol edin.
   9.1. Geri dönüşsüz valfi arızalı veya ciddi derecede hasarlıysa değiştirin.
   9.2. Geri dönüşsüz valfi, değiştirilmesi gerekmiyorsa, yumuşak plastik bir fırça veya basınçlı hava ile temizleyin.
10. Yukarıdaki işlemin tersini yaparak üniteyi tekrar birleştirin.

Önemli
Fanın elektrik bağlantılarını tekrar yapın.

7.4.2 İyonizasyon/ateşleme elektrodunun değiştirilmesi

Aşağıdaki durumlarda iyonizasyon/ateşleme elektrodunun değiştirilmesi gerekir:

- İyonizasyon akımı 3 µA altındaysa.
- Elektrot zarar görmüş veya aşınmışsa.
- Belirli bakım uygulamaları gerçekleştirilir.

Şek.65 İyonizasyon/ateşleme elektrodunun değiştirilmesi

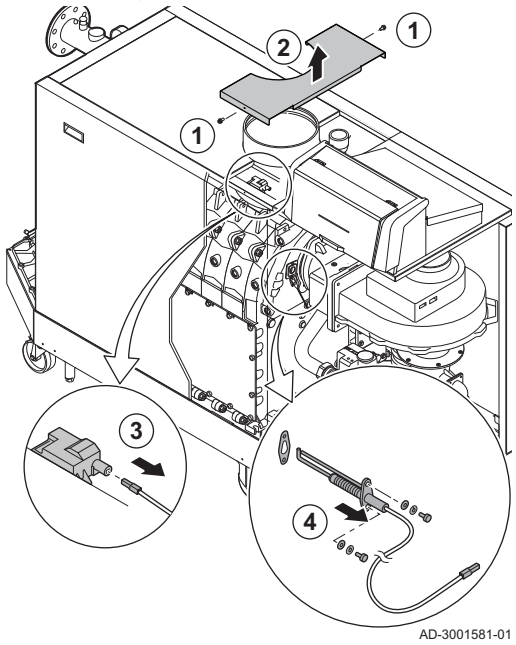

1. Orta üst kasanın üzerindeki iki vidayı sökün.
2. Orta üst muhafazayı sökün.
3. Elektrodun fişini ateşleme transformatöründen çıkarın.

Önemli
Ateşleme kablosu elektroda sabitlenmiştir ve çıkarılamayabilir.

4. Elektrodun üzerindeki 2 vidayı sökün.
5. Elektrodu çıkarın.
6. Yeni elektrodu takın.

Uyarı
Hasarı önlemek için, brülör temizlenip tekrar takılıncaya kadar yeni elektrodu takmayın.

7. Yukarıdaki işlemin tersini yaparak üniteyi tekrar birleştirin.

7.4.3 Gaz filtresinin temizlenmesi - 5-9 bölümlü kazan

Şek.66 Gaz filtresinin sökülmesi

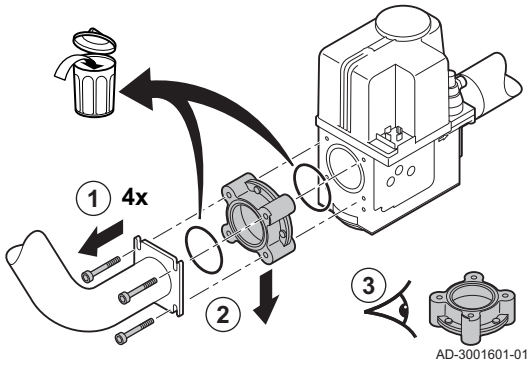

1. Gaz borusundan dört vidayı sökün.
2. Gaz filtresini sökün.

Şek.67 Gaz filtresinin temizlenmesi ve monte edilmesi

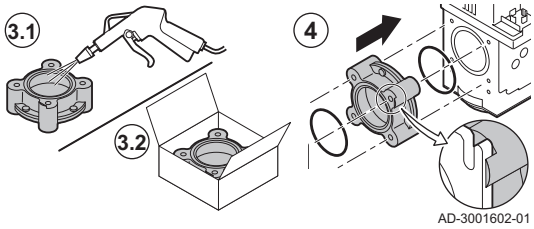

3. Gaz filtresini kontrol edin.
   3.1. Gaz filtresini gerekirse değiştirin.
   3.2. Değiştirilmesi gerekmiyorsa gaz filtresini sıvı kullanmadan temizleyin (sallayın veya dikkatlice üfleyin).
4. Yukarıdaki işlemin tersini yaparak üniteyi tekrar birleştirin. Gaz filtresi üzerindeki sırtın gösterilen şekilde yerleştirildiğinden emin olun.

7.4.4 Gaz filtresinin temizlenmesi - 10 bölümlü kazan

Şek.68 Gaz filtresinin sökülmesi

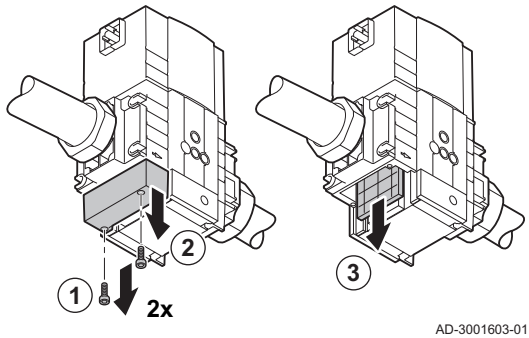

1. Gaz fitresinin kapağından iki vidayı sökün.
2. Kapağı çıkarın.
3. Gaz filtresini sökün.

Şek.69 Gaz filtresinin kontrol edilmesi ve temizlenmesi

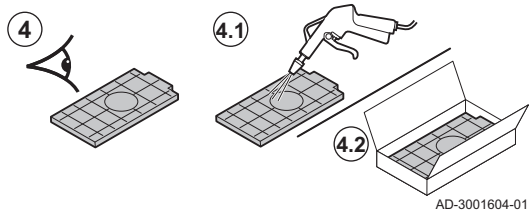

AD-3001604-01

4. Gaz filtresini kontrol edin.
   4.1. Gaz filtresini gerekirse değiştirin.
   4.2. Değiştirilmesi gerekmiyorsa gaz filtresini sıvı kullanmadan temizleyin (sallayın veya dikkatlice üfleyin).
5. Yukarıdaki işlemin tersini yaparak üniteyi tekrar birleştirin.

7.4.5 Brülörün temizlenmesi

Şek.70 Brülörü çıkarma

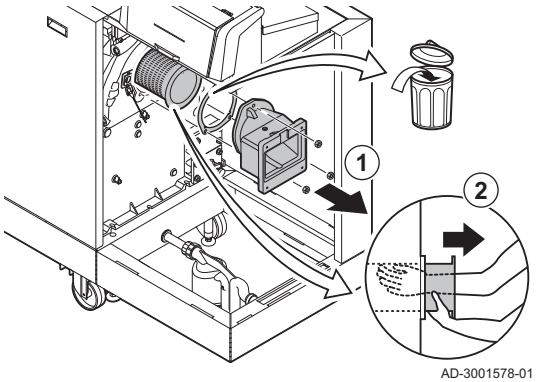

AD-3001578-01

1. Cıvataları adaptörden sökün ve adaptörü sökün.
2. Brülörü ısı eşanjöründen kaldırarak çıkarın.

Şek.71 Brülörün kontrol edilmesi ve temizlenmesi

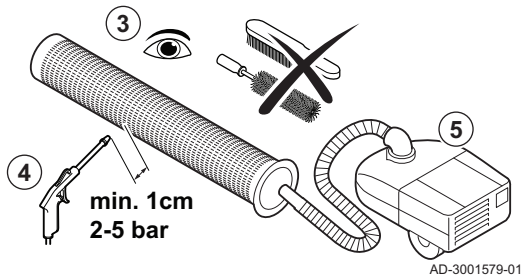

AD-3001579-01

3. Brülörü kontrol edin.
4. Brülörün dışını 2 ila 5 bar arası basınçlı hava ile temizleyin.

Uyarı
- Bakımı brülör yüzeyinden minimum 1 cm mesafede yapın.
- Brülör yüzeyini asla bir fırça veya benzer bir alet ile temizlemeyin.

5. Elektrik süpürgesi ile brülörün içini temizleyin.

Şek.72 Brülörün uç kapağının kontrol edilmesi

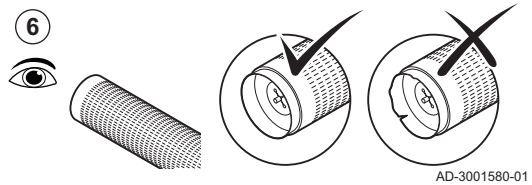

AD-3001580-01

6. Brülörün uç kapağını kontrol edin.
   ⇨ Brülör veya uç kapağı arızalı veya ciddi derecede hasarlıysa değiştirin.
7. Brülörü hasar görmeyeceğinden emin olduğunuz bir yere koyun.

Uyarı
Isı eşanjörünü, yoğuşma kabını ve sifonu temizlemeden brülörü tekrar takmayın.

Şek.73 Brülör bölgesinin temizlenmesi

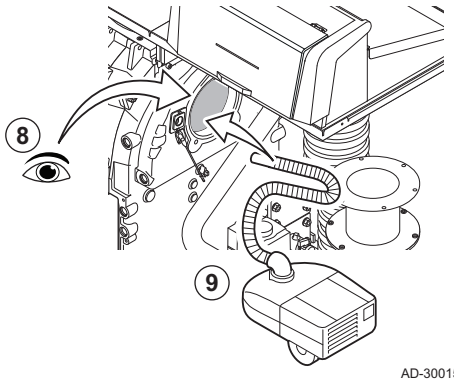

AD-3001587-01

8. Brülör bölgesini görsel olarak kontrol edin.
9. Brülör alanındaki görünen kirleri temizlemek için elektrik süpürgesi kullanın.

7.4.6 Isı eşanjörünün temizlenmesi

Şek.74 Kontrol kapağını çıkarma

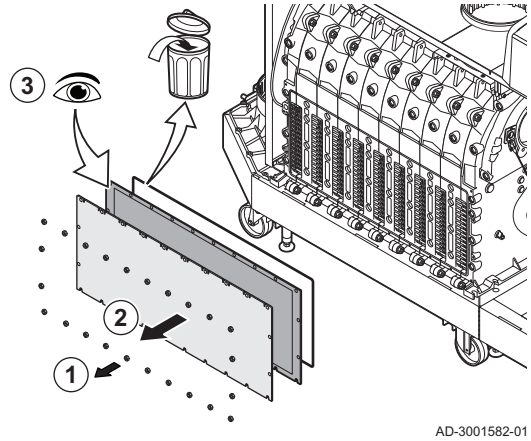

AD-3001582-01

1. Isı eşanjörü üzerindeki kontrol kapağı somunlarını sökün.
2. Kontrol kapağını, izolasyon bezini ve silikon izolasyon kablosunu ısı eşanjöründen dikkatlice çıkarın.

Uyarı
İzolasyon bezi ısı eşanjörüne yapışabilir. İzolasyon bezine zarar vermemeye ve yırtmamaya özen gösterin.

3. İzolasyon bezini kontrol edin ve bozuk veya ciddi derecede hasarlıysa değiştirin.

Şek.75 Isı eşanjörünün temizlenmesi

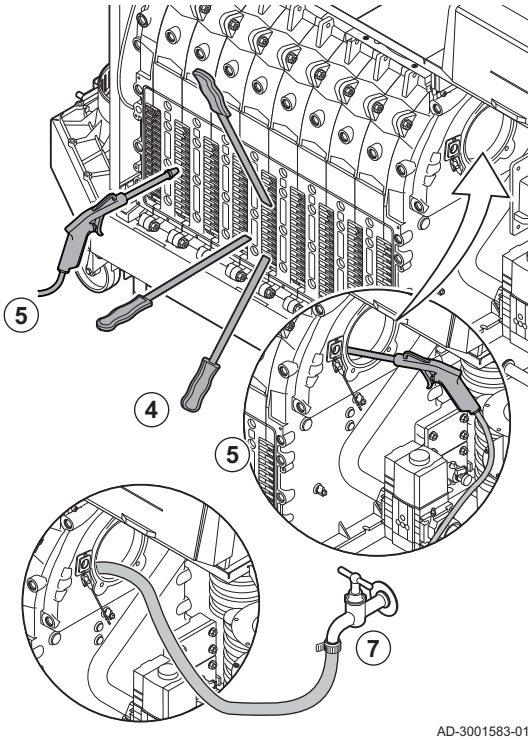

AD-3001583-01

4. Temizleme bıçağı ile ısı eşanjörünün pimleri arasındaki alanları temizleyin. Her zaman yukarıdan aşağıya doğru çalışın. Temizleme bıçağını pimlerin arasında yatay ve dikey olarak hareket ettirin.

Uyarı
Sadece bu kazan için tasarlanmış temizleme bıçaklarını kullanın. Bu bıçak 560 mm uzunluğundadır.

5. Temizlenen parçalara basınçlı hava tutun. Bu işlemi servis tarafından ve brülör kısmından yapın.
6. Kontrol kapağını ve izolasyon bezini yeni bir silikon kablosu ile takın.
7. Isı eşanjörünün brülör bölgesini temiz suyla iyice yıkayın.

7.4.7 Yoğuşma kabının temizlenmesi

Şek.76 Yoğuşma kabının temizlenmesi

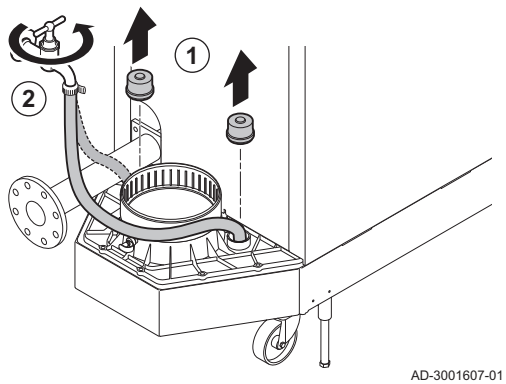

AD-3001607-01

1. Yoğuşma kabı üzerindeki her iki sızdırmazlık kapağını çıkarın.
2. Yoğuşma kabının her tarafını mümkün olan en yüksek debili su ile en az 5 dakika iyice yıkayın.
3. Yoğuşma kabı üzerindeki her iki sızdırmazlık kapağını tekrar takın.

7.4.8 Sifonun temizlenmesi

Şek.77 Sifonun temizlenmesi

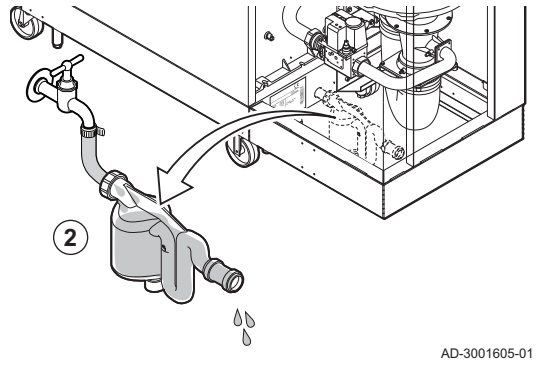

1. Sifonu çıkarın.
2. Sifonu su ile temizleyin.
3. Sifonu yerine geri takın.

Şek.78 Sifonun doldurulması

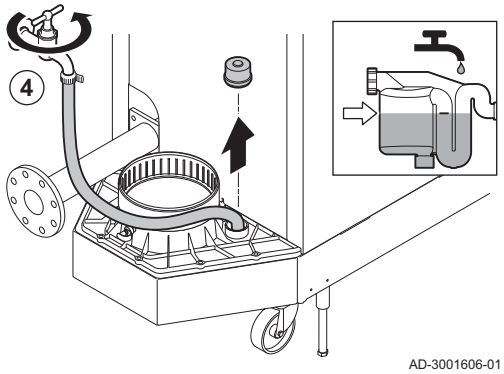

4. Yoğuşma kabını kullanarak sifonu işaretli yere kadar suyla doldurun.

Tehlike
Sifon her zaman yeterli miktarda suyla dolu olmalıdır. Bu, baca gazlarının odaya girmesini önler.

7.4.9 Bakım sonrası montaj

Şek.79 Brülörün monte edilmesi

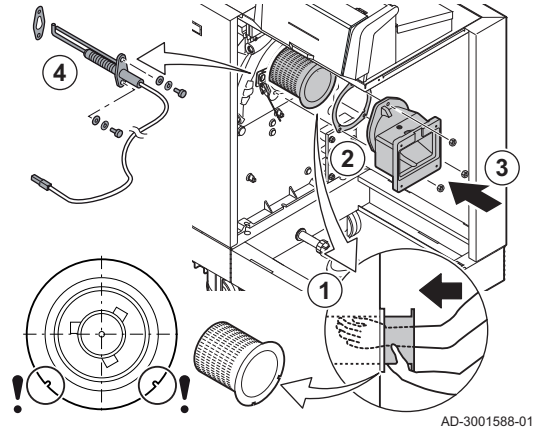

1. Brülörü monte edin.
   ⇨ Brülörün ön kısmında iki delik bulunur. Bu delikleri brülörün ağzındaki iki pimin üzerine gelecek şekilde konumlandırın.
2. Yeni bir brülör contası yerleştirin.
3. Adaptörü takın.
4. Yeni iyonizasyon/ateşleme elektrodunu takın.

Şek.80 Fanın monte edilmesi

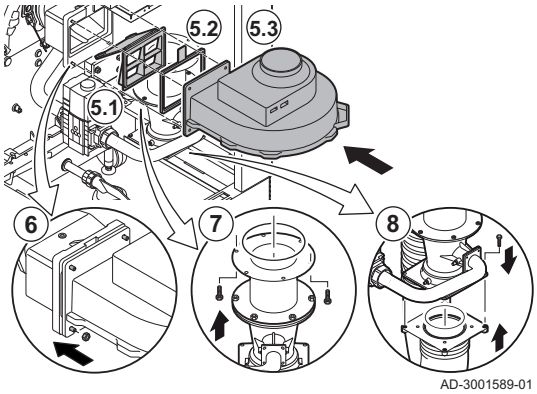

5. Fan grubunu monte edin:
   5.1. Geri dönüşsüz valfi yerleştirin.
   5.2. Yeni contayı yerleştirin.
   5.3. Fanı monte edin.
6. Adaptör üzerindeki somunları sıkın.
7. Venturi üzerindeki somunları sıkın.
8. Hava besleme hortumunu venturiye monte edin.

Şek.81 Elektrik bağlantılarının ve hava besleme hortumunun takılması

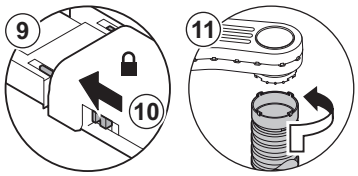

AD-3001590-01

9. Fanın elektrik bağlantılarını bağlayın.
10. Fanın elektrik fişini emniyet pimleri ile kilitleyin.
11. Hava besleme hortumunu hava kutusuna monte edin.

7.5 Çalışmayı sonlandırma

1. Çıkarılmış tüm parçaları ters sırada geri takın, ancak kasayı henüz kapatmayın.

Uyarı
İnceleme ve bakım işlemleri sırasında, sökülen parçaların tüm contalarını her zaman değiştirin.

2. Sifonu suyla doldurun.
3. Sifonu yerine geri takın.
4. Bakımı gerçekleştirmek için kapatılmış olan tüm sistem ve besleme vanalarını dikkatli bir şekilde açın.
5. Gerekirse merkezi ısıtma sistemini suyla doldurun.
6. Merkezi ısıtma sisteminin havasını boşaltın.
7. Gerekiyorsa daha fazla su ekleyin.
8. Gaz ve su bağlantılarının sıkılığını kontrol edin.
9. Kazanı tekrar çalıştırın.
10. Kontrol kartını kazandan çıkardıktan veya değiştirdikten sonra otomatik algılama gerçekleştirin.
11. Kazanı tam yüke ayarlayın ve gaz kaçağı algılama ve kapsamlı görsel kontrol işlemlerini gerçekleştirin.
12. Kazanı normal çalışmaya ayarlayın.
13. Kasayı kapatın.

8 Sorun giderme

8.1 Hata kodları

Kazan bir elektronik regülasyon ve kontrol ünitesiyle donatılmıştır. Kontrolün merkezi, kazanı kontrol eden ve koruyan bir **e-Smart** mikroişlemcidir. Bir hata durumunda, ilgili kod görüntülenir.

Tab.63 Arıza kodları üç farklı düzeyde görüntülenir

Kod	Tip	Açıklama
A00.00(1)	Uyarı	Kazan çalışmaya devam eder, ancak uyarının nedeni araştırılmalıdır. Uyarı, engelleme veya kilitlenme haline dönüşebilir.
H00.00(1)	Engelleme	Kazan, engellemenin nedeni ortadan kaldırıldıktan sonra otomatik olarak çalışmaya başlar. Engelleme, kilitlenmeye dönüşebilir.
E00.00(1)	Kilitleme	Kazan, ancak kilitlemenin nedeni ortadan kaldırıldıktan ve manuel olarak sıfırlandıktan sonra çalışmaya başlar.
(1) İlk harf, arıza tipini belirtir.		

Arıza kodlarının anlamları farklı arıza kodu tablolarında bulunabilir.

Önemli
Arıza kodu, arızanın nedenini hızlı ve doğru bir şekilde bulabilmek ve Remeha'dan destek almak için gereklidir.

8.1.1 Arıza kodları gösterimi

Şek.82 HMI T-control

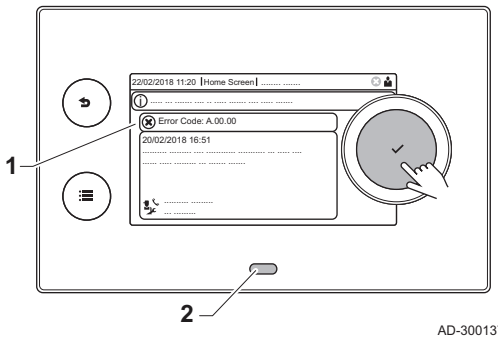

Tesisatta bir arıza meydana geldiğinde kontrol panelinde şunlar görüntülenir:

1 Ekranda ilgili kod ve mesaj görüntülenir.
2 Kontrol paneli durum LED'i şunları gösterir:

- Sürekli yeşil = Normal çalışma
- Yanıp sönen yeşil = Uyarı
- Sürekli kırmızı = Engelleme
- Yanıp sönen kırmızı = Kilitleme

1. Kazanı sıfırlamak için ✔ düğmesine basılı tutun.
   ⇨ Kazan, ancak arıza nedeni ortadan kaldırıldıktan sonra çalışmaya başlar.
2. Kod yeniden görünecek olursa aşağıdaki arıza kodu tablosunda bulunan talimatlardan yararlanarak problemi düzeltin.
   ⇨ Arıza kodu, sorun çözülene kadar görüntülenir.
3. Sorun çözülemediğinde arıza kodunu not edin.

8.1.2 Uyarı

Tab.64 Uyarı kodları

Kod	Ekrandaki metin	Açıklama	Çözüm
A.00.00	Tgidiş Açık	Gidiş sıcaklığı sensörü çıkarılmış veya aralığın altında sıcaklık ölçüyor	Bölge akış sıcaklığı sensörü açık: • Sensör mevcut değil. • Kötü bağlantı: kabloları ve konnektörleri kontrol edin. • Hatalı takılmış sensör: sensörün doğru takılıp takılmadığını kontrol edin. • Hatalı sensör: sensörü değiştirin.
A.00.01	Tgidiş Kapalı	Gidiş sıcaklığı sensörü kısa devre yapılmış veya aralığın üzerinde sıcaklık ölçüyor	Bölge akış sıcaklığı sensöründe kısa devre: • Sensör mevcut değil. • Kötü bağlantı: kabloları ve konnektörleri kontrol edin. • Hatalı takılmış sensör: sensörün doğru takılıp takılmadığını kontrol edin. • Hatalı sensör: sensörü değiştirin.
A.01.21	DHW Sıc Eğri Düzey3	Maksimum DHW sıcaklık eğrisi Düzey 3 aşıldı	Sıcaklık uyarısı: • Su debisini kontrol edin.
A.02.06	Su basıncı uyarısı	Su basıncı uyarısı aktif	Su basıncı uyarısı: • Su basıncı çok düşük; su basıncını kontrol edin
A.02.18	OBD Hatası	Nesne Sözlüğü Hatası	Konfigürasyon hatası: • **CN1** ve **CN2** öğelerini sıfırlayın **Bakınız** Veri plakasındaki değer: **CN1** ve **CN2**.
A.02.37	KritkOlmynCihazKayıp	Kritik olmayan cihazın bağlantısı kesildi	SCB bulunamadı: • Kötü bağlantı: kabloları ve konnektörleri kontrol edin • Hatalı SCB: SCB değiştirin
A.02.45	Full Can bağ matrisi	Full Can Bağlantı Matrisi	SCB bulunamadı: • Otomatik algılama gerçekleştirin
A.02.46	Full Can Cihaz Yönet	Full Can Cihazı Yönetimi	SCB bulunamadı: • Otomatik algılama gerçekleştirin
A.02.49	Düğüm başlatılamadı	Düğümün başlatılması başarısız oldu	SCB bulunamadı: • Otomatik algılama gerçekleştirin
A.02.55	Geçersz/Eksik SeriNo	Cihaz seri numarası geçersiz veya eksik	Tedarikçiniz ile iletişime geçin.
A.03.17	Güvenlik Kontrolü	Periyodik güvenlik kontrolü devam ediyor	Emniyet kontrolü prosedürü aktif: • Devridaim yok

8.1.3 Engelleme

Tab.65 Engelleme kodları

Kod	Ekrandaki metin	Açıklama	Çözüm
H.00.16	DHW sensörü Açık	Sıcak musluk suyu tankı sıcaklık sensörü çıkarılmış veya aralığın altında sıcaklık ölçüyor	Sıcak musluk suyu sıcaklık sensörü açık: • Sensör yok • Hatalı takılmış sensör: sensörün doğru takılıp takılmadığını kontrol edin • Kötü bağlantı: Kabloları ve konnektörleri kontrol edin • Hatalı sensör: sensörü değiştirin
H.00.17	DHW sensörü Kapalı	Sıcak musluk suyu tankı sıcaklık sensörü kısa devre yapılmış veya aralığın üzerinde değer ölçüyor	Sıcak musluk suyu sıcaklık sensörü kısa devre yapmış: • Hatalı takılmış sensör: sensörün doğru takılıp takılmadığını kontrol edin • Kötü bağlantı: Kabloları ve konnektörleri kontrol edin • Hatalı sensör: sensörü değiştirin
H.00.36	2. Dönüş Sens Açık	İkinci dönüş sıcaklığı sensörü çıkarılmış veya aralığın altında sıcaklık ölçüyor	İkinci dönüş sıcaklığı sensörü açık: • Kötü bağlantı: kabloları ve konnektörleri kontrol edin. • Hatalı takılmış sensör: sensörün doğru takılıp takılmadığını kontrol edin. • Hatalı sensör: sensörü değiştirin.
H.00.37	2. Dönüş Sens Kapalı	İkinci dönüş sıcaklığı sensörü kısa devre yapılmış veya aralığın üzerinde sıcaklık ölçüyor	İkinci dönüş sıcaklığı sensöründe kısa devre var: • Kötü bağlantı: kabloları ve konnektörleri kontrol edin. • Hatalı takılmış sensör: sensörün doğru takılıp takılmadığını kontrol edin. • Hatalı sensör: sensörü değiştirin.
H.01.00	İletişim Hatası	İletişim hatası oluştu	Güvenlik kabuğu ile haberleşme hatası: • Kazanı tekrar çalıştırınız • CU-GH değiştirin
H.01.06	MaksDelta IsıEş-Tgid	Isı eşanjörü sıcaklığı ile gidiş sıcaklığı arasında maksimum fark	Isı eşanjörü ile akış sıcaklığı arasındaki maksimum fark aşıldı: • Akış yok veya akış yetersiz: - Sirkülasyonu kontrol edin (yön, pompa, valfler). - Su basıncını kontrol edin. - Isı eşanjörünün temizliğini kontrol edin. - Tesisatın havasının alındığını kontrol edin. - Su kalitesini tedarikçinin teknik özelliklerine göre kontrol edin. • Sensör arızası: - Sensörlerin doğru çalışıp çalışmadıklarını kontrol edin. - Sensörün doğru takıldığını kontrol edin.
H.01.07	MaksDelta IsıEş-Tdön	Isı eşanjörü sıcaklığı ile dönüş sıcaklığı arasında maksimum fark	Isı eşanjörü ile dönüş sıcaklığı arasındaki maksimum fark aşıldı: • Akış yok veya akış yetersiz: - Sirkülasyonu kontrol edin (yön, pompa, valfler). - Su basıncını kontrol edin. - Isı değiştiricinin temizliğini kontrol edin. - Kurulumun havayı atmak için doğru bir şekilde havalandırıldığını kontrol edin. • Sensör arızası: - Sensörlerin doğru çalışıp çalışmadıklarını kontrol edin. - Sensörün doğru takıldığını kontrol edin.

Kod	Ekrandaki metin	Açıklama	Çözüm
H.01.08	CH Sıc Eğr. Seviye3	Maksimum CH sıcaklık eğrisi seviye3 aşıldı	Isı eşanjörü maksimum sıcaklık artış değeri aşılmıştır: • Akış yok veya akış yetersiz: - Sirkülasyonu kontrol edin (yön, pompa, valfler) - Su basıncını kontrol edin - Isı eşanjörünün temizliğini kontrol edin - Merkezi ısıtma sisteminin havasını boşaltmak için doğru bir şekilde havalandırıldığını kontrol edin • Sensör arızası: - Sensörlerin doğru çalışıp çalışmadıklarını kontrol edin - Sensörün doğru takıldığını kontrol edin
H.01.09	Gaz Basınç Anahtarı	Gaz Basınç Anahtarı	Gaz basıncı çok düşük: • Akış yok veya akış yetersiz: - Gaz valfinin tamamen açık olduğundan emin olun - Gaz besleme basıncının kontrol edilmesi - Bir gaz filtresi varsa: Filtrenin temiz olduğundan emin olun • gaz basıncı anahtarında yanlış ayar: - Anahtarın doğru takıldığından emin olun - Gerekirse anahtarı değiştirin
H.01.13	Maks IsıEşj Aşıldı	Isı eşanjörü sıcaklığı maksimum çalışma değerini aştı	Maksimum ısı eşanjörü sıcaklığı aşıldı: • Sirkülasyonu kontrol edin (yön, pompa, valfler). • Su basıncını kontrol edin. • Sensörlerin doğru çalışıp çalışmadıklarını kontrol edin. • Sensörün doğru takıldığını kontrol edin. • Isı eşanjörünün temizliğini kontrol edin. • Merkezi ısıtma sisteminin havasını boşaltmak için doğru bir şekilde havalandırıldığını kontrol edin.
H.01.14	Maks Tgidiş	Gidiş sıcaklığı maksimum çalışma değerini aştı	Akış sıcaklığı sensörü normal aralığın üzerinde: • Kötü bağlantı: kabloları ve konnektörleri kontrol edin • Akış yok veya akış yetersiz: - Sirkülasyonu kontrol edin (yön, pompa, valfler) - Su basıncını kontrol edin - Isı eşanjörünün temizliğini kontrol edin
H.01.15	Maks Tbaca Gazı	Baca gazı sıcaklığı maksimum çalışma değerini aştı	Maksimum baca gazı sıcaklığı aşıldı: • Baca gazı çıkış sistemini kontrol edin • Baca gazı tarafının tıkanmadığından emin olmak için ısı eşanjörünü kontrol edin • Hatalı sensör: sensörü değiştirin
H.02.00	Sıfırlama sürüyor	Sıfırlama sürüyor	Sıfırlama prosedürü aktif: • Devridaim yok
H.02.02	Konfig No bekleniyor	Konfigürasyon numarası bekleniyor	Konfigürasyon hatası veya bilinmeyen konfigürasyon numarası: • **CN1** ve **CN2** öğelerini sıfırlayın
H.02.03	Konfig Hatası	Ayarlama hatası	Konfigürasyon hatası veya bilinmeyen konfigürasyon numarası: • **CN1** ve **CN2** öğelerini sıfırlayın

Kod	Ekrandaki metin	Açıklama	Çözüm
H.02.04	Parametre hatası	Parametre hatası	Fabrika ayarları hatalı: • Parametreler doğru değil: - Kazanı tekrar çalıştırınız - **CN1** ve **CN2** öğelerini sıfırlayın - CU-GH PCB'yi değiştirin
H.02.05	CSU CU uyumsuzluğu	CSU ile Kontrol Ünitesi tipi uymuyor	Konfigürasyon hatası: • **CN1** ve **CN2** öğelerini sıfırlayın
H.02.09	Kısmi blokaj	Cihazda kısmi Blokaj tespit edildi	Engelleme girişi etkin veya donma koruması etkin: • Harici neden: Harici nedeni ortadan kaldırın • Yanlış parametre ayarı: Parametreleri kontrol edin • Kötü bağlantı: bağlantıyı kontrol edin
H.02.10	Tam blokaj	Cihazda tam Blokaj tespit edildi	Engelleme girişi aktif (donma koruması olmadan): • Harici neden: Harici nedeni ortadan kaldırın • Yanlış parametre ayarı: Parametreleri kontrol edin • Kötü bağlantı: bağlantıyı kontrol edin
H.02.12	Tahliye sinyali	Kontrol ünitesine cihazın harici ortamından bırakma sinyali girişi	Bekleme süresi bırakma sinyali geçti: • Harici neden: Harici nedeni ortadan kaldırın • Yanlış parametre ayarı: Parametreleri kontrol edin • Kötü bağlantı: bağlantıyı kontrol edin
H.02.15	Dış CSU Zaman aşımı	Harici CSU Zaman aşımı	CSU zaman aşımı: • Kötü bağlantı: kabloları ve konnektörleri kontrol edin. • Hatalı CSU: CSU değiştirin.
H.02.18	OBD Hatası	Nesne Sözlüğü Hatası	• **CN1** ve **CN2** öğelerini sıfırlayın **Bakınız** Veri plakasındaki değer: **CN1** ve **CN2**.
H.02.36	FonksiyonCihazıKayıp	İşlevsel cihazın bağlantısı kesildi	SCB PCB ile iletişim hatası: • BUS ile kötü bağlantı: Kabloları kontrol edin. • Kazanda PCB yok: PCB'yi yeniden bağlayın veya otomatik algılama kullanarak bellekten alın.
H.02.48	FonkGrup Konf Hatası	Fonksiyon Grubu konfigürasyon arızası	SCB bulunamadı: • Otomatik algılama gerçekleştirin
H.02.50	FonkGrup İlet Hatası	Fonksiyon Grubu iletişim hatası	SCB bulunamadı: • Otomatik algılama gerçekleştirin.
H.02.62	Fonksiyon sunulmuyor	B Bölgesi, seçilen fonksiyonu desteklemiyor	Bölge B fonksiyon ayarı doğru değil veya bu devrede izin verilmez: • **CP021** parametresi ayarını kontrol edin.
H.02.64	Fonksiyon sunulmuyor	D Bölgesi, seçilen fonksiyonu desteklemiyor	Bölge C fonksiyon (DHW) ayarı doğru değil veya bu devrede izin verilmez: • **CP022** parametresi ayarını kontrol edin.
H.02.80	Eksik Kaskad Ktrl	Eksik Kaskad kontrol cihazı	Kaskad kontrol ünitesi bulunamadı: • Kaskadı yeniden bağlayın • Otomatik algılama gerçekleştirin
H.03.00	Parametre hatası	2, 3, 4 düzeyi güvenlik parametreleri doğru değil veya eksik	Parametre hatası: güvenlik kabuğu • Kazanı tekrar çalıştırınız • CU-GH değiştirin
H.03.01	CUdan GVCye veri yok	Kontrol Ünitesinden GVC'ye geçerli veri aktarılmadı	CU-GH ile iletişim hatası: • Kazanı tekrar çalıştırınız

Kod	Ekrandaki metin	Açıklama	Çözüm
H.03.02	Alev kaybı saptandı	Ölçülen iyonizasyon akımı limitin altında	Çalışma sırasında alev yok: • İyonizasyon akımı yok: - Havayı çıkarmak için gaz beslemesini açın - Gaz valfinin tamamen açık olduğunu kontrol edin - Gaz besleme basıncını kontrol edin - Gaz valfi ünitesinin çalışmasını ve ayarlarını kontrol edin - Hava besleme girişinin ve baca gazı çıkışının engellenmiş olmadığını kontrol edin - Baca gazlarının geri dönmediğini kontrol edin
H.03.05	Dahili Engelleme	Gaz Valfi Kontrolü dahili Blokaj oluştu	Güvenlik kabuğu hatası: • Kazanı tekrar çalıştırınız • CU-GH değiştirin

8.1.4 Kilitleme

Tab.66 Kilitleme kodları

Kod	Ekrandaki metin	Açıklama	Çözüm
E.00.00	Tgidiş Açık	Gidiş sıcaklığı sensörü çıkarılmış veya aralığın altında sıcaklık ölçüyor	Bölge akış sıcaklığı sensörü açık: • Sensör mevcut değil. • Kötü bağlantı: kabloları ve konnektörleri kontrol edin. • Hatalı takılmış sensör: sensörün doğru takılıp takılmadığını kontrol edin. • Hatalı sensör: sensörü değiştirin.
E.00.01	Tgidiş Kapalı	Gidiş sıcaklığı sensörü kısa devre yapılmış veya aralığın üzerinde sıcaklık ölçüyor	Bölge akış sıcaklığı sensöründe kısa devre: • Sensör mevcut değil. • Kötü bağlantı: kabloları ve konnektörleri kontrol edin. • Hatalı takılmış sensör: sensörün doğru takılıp takılmadığını kontrol edin. • Hatalı sensör: sensörü değiştirin.
E.00.04	TDönüş Açık	Dönüş sıcaklığı sensörü çıkarılmış veya aralığın altında sıcaklık ölçüyor	Dönüş sıcaklığı sensörü açık: • Kötü bağlantı: kabloları ve konnektörleri kontrol edin • Hatalı takılmış sensör: sensörün doğru takılıp takılmadığını kontrol edin • Hatalı sensör: sensörü değiştirin
E.00.05	TDönüş Kapalı	Dönüş sıcaklığı sensörü kısa devre yapılmış veya aralığın üzerinde sıcaklık ölçüyor	Dönüş sıcaklığı sensörü kısa devre yapmış: • Kötü bağlantı: kabloları ve konnektörleri kontrol edin • Hatalı takılmış sensör: sensörün doğru takılıp takılmadığını kontrol edin • Hatalı sensör: sensörü değiştirin
E.00.08	IsıEşanjörü Sıc Açık	Isı eşanjörü sıcaklık sensörü çıkarılmış veya aralığın altında sıcaklık ölçüyor	Isı eşanjörü sıcaklık sensörü açık: • Kötü bağlantı: kabloları ve konnektörleri kontrol edin. • Hatalı takılmış sensör: sensörün doğru takılıp takılmadığını kontrol edin. • Hatalı sensör: sensörü değiştirin.
E.00.09	IsıEşanjörü Sıc Kap	Isı eşanjörü sıcaklık sensörü kısa devre yapılmış veya aralığın üzerinde sıcaklık ölçüyor	Isı eşanjörü sıcaklık sensörü kısa devre yapmış: • Kötü bağlantı: kabloları ve konnektörleri kontrol edin. • Hatalı takılmış sensör: sensörün doğru takılıp takılmadığını kontrol edin. • Hatalı sensör: sensörü değiştirin.

Kod	Ekrandaki metin	Açıklama	Çözüm
E.00.20	TBaca Gazı Açık	Baca gazı sıcaklığı sensörü çıkarılmış veya aralığın altında sıcaklık ölçüyor	Baca gazı sensöründe açık devre: • Kötü bağlantı: kabloları ve konnektörleri kontrol edin. • Hatalı takılmış sensör: sensörün doğru takılıp takılmadığını kontrol edin. • Hatalı sensör: sensörü değiştirin.
E.00.21	TBaca Gazı Kapalı	Baca gazı sıcaklığı sensörü kısa devre yapılmış veya aralığın üzerinde sıcaklık ölçüyor	Baca gazı sensöründe kısa devre: • Kötü bağlantı: kabloları ve konnektörleri kontrol edin. • Hatalı takılmış sensör: sensörün doğru takılıp takılmadığını kontrol edin. • Hatalı sensör: sensörü değiştirin.
E.00.40	SuBasıncıAçık	Su basıncı sensörü çıkarılmış veya aralığın altında değer ölçüyor	Hidrolik basınç sensörü açık: • Kötü bağlantı: kabloları ve konnektörleri kontrol edin. • Hatalı takılmış sensör: sensörün doğru takılıp takılmadığını kontrol edin. • Hatalı sensör: sensörü değiştirin.
E.00.41	SuBasıncıKapalı	Su basıncı sensörü kısa devre yapılmış veya aralığın üzerinde değer ölçüyor	Hidrolik basınç sensörü kısa devre yapmış: • Kötü bağlantı: kabloları ve konnektörleri kontrol edin. • Hatalı takılmış sensör: sensörün doğru takılıp takılmadığını kontrol edin. • Hatalı sensör: sensörü değiştirin.
E.01.04	5x alev kaybı hatası	5x Beklenmeyen Alev Kaybı hatası oluştu	Alev kaybı 5 kez gerçekleşti: • Havayı çıkarmak için gaz beslemesini açın • Gaz valfinin tamamen açık olduğunu kontrol edin • Gaz besleme basıncını kontrol edin • Gaz valfi ünitesinin çalışmasını ve ayarlarını kontrol edin • Hava besleme girişinin ve baca gazı çıkışının engellenmiş olmadığını kontrol edin • Baca gazlarının geri dönmediğini kontrol edin
E.01.12	DönüşGidişten Yüksek	Dönüş sıcaklığı gidiş sıcaklığına göre daha yüksek bir değere sahip	Akış ve dönüş ters: • Kötü bağlantı: kabloları ve konnektörleri kontrol edin • Su sirkülasyonunun yönü yanlış: Sirkülasyonu kontrol edin (yön, pompa, valfler) • Hatalı takılmış sensör: sensörün doğru takılıp takılmadığını kontrol edin • Arızalı sensör: sensörün Ohm değerini kontrol edin • Hatalı sensör: sensörü değiştirin
E.02.04	Parametre hatası	Parametre hatası	Konfigürasyon hatası: • **CN1** ve **CN2** öğelerini sıfırlayın **Bakınız** Veri plakasındaki değer: **CN1** ve **CN2**.
E.02.13	Engelleme girişi	Kontrol ünitesine cihazın harici ortamından Blokaj sinyali girişi	Engelleme girişi etkin: • Harici neden: Harici nedeni ortadan kaldırın • Yanlış parametre ayarı: Parametreleri kontrol edin
E.02.15	Dış CSU Zaman aşımı	Harici CSU Zaman aşımı	CSU zaman aşımı: • Kötü bağlantı: kabloları ve konnektörleri kontrol edin • Hatalı CSU: CSU değiştirin

Kod	Ekrandaki metin	Açıklama	Çözüm
E.02.17	GVC İletişZamanAşımı	Gaz valfi kontrol ünitesi iletişimi geri bildirim süresini aştı	Güvenlik kabuğu ile haberleşme hatası: • Kazanı tekrar çalıştırınız • CU-GH değiştirin
E.02.35	Emniyet Cihazı Kayıp	Güvenlikle ilgili kritik cihazın bağlantısı kesildi	İletişim hatası • Otomatik algılama gerçekleştirin
E.02.47	FonkGrupBağlantı yok	Fonk. Gruplarının Bağlan. Başarısız oldu	Fonksiyon grubu bulunamadı: • Otomatik algılama gerçekleştirin • Kazanı tekrar çalıştırınız • CU-GH değiştirin
E.02.48	FonkGrup Konf Hatası	Fonksiyon Grubu konfigürasyon arızası	SCB bulunamadı: • Otomatik algılama gerçekleştirin.
E.02.51	GVC Parametre hatası	Gvc parametre hatası	-
E.02.70	HRU test hatası	Harici ısı geri kazanım üni. testi bşrsz	Isı geri kazanım ünitesi dönüşsüz valf kontrolü başarısız: • Harici ısı geri kazanım ünitesi dönüşsüz valfi kontrol edin.
E.04.00	Parametre hatası	5 düzey güvenlik parametreleri doğru değil veya eksik	CU-GH değiştirin.
E.04.01	Tgidiş Kapalı	Gidiş sıcaklığı sensörü kısa devre yapılmış veya aralığın üzerinde sıcaklık ölçüyor	Akış sıcaklığı sensörü kısa devre yapmış: • Kötü bağlantı: kabloları ve konnektörleri kontrol edin • Hatalı takılmış sensör: sensörün doğru takılıp takılmadığını kontrol edin • Hatalı sensör: sensörü değiştirin
E.04.02	Tgidiş Açık	Gidiş sıcaklığı sensörü çıkarılmış veya aralığın altında sıcaklık ölçüyor	Akış sıcaklığı sensörü açık: • Kötü bağlantı: kabloları ve konnektörleri kontrol edin • Hatalı sensör: sensörü değiştirin
E.04.03	Maks Gidiş Sıc	Ölçülen gidiş sıcaklığı güvenlik limitinin üzerinde	Akış yok veya akış yetersiz: • Sirkülasyonu kontrol edin (yön, pompa, valfler) • Su basıncını kontrol edin • Isı eşanjörünün temizliğini kontrol edin
E.04.04	TBaca Kapalı	Baca sıcaklığı sensörü kısa devre yapılmış veya aralığın üzerinde sıcaklık ölçüyor	Baca gazı sıcaklık sensöründe kısa devre: • Kötü bağlantı: kabloları ve konnektörleri kontrol edin • Hatalı takılmış sensör: sensörün doğru takılıp takılmadığını kontrol edin • Hatalı sensör: sensörü değiştirin
E.04.05	TBaca Açık	Baca sıcaklığı sensörü çıkarılmış veya aralığın altında sıcaklık ölçüyor	Baca gazı sıcaklık sensörü açık: • Kötü bağlantı: kabloları ve konnektörleri kontrol edin • Hatalı takılmış sensör: sensörün doğru takılıp takılmadığını kontrol edin • Hatalı sensör: sensörü değiştirin
E.04.07	Tgidiş Sensörü	Gidiş sensörü 1 ve gidiş sensörü 2'de sapma belirlendi	Akış sıcaklığı sensörü sapması: • Kötü bağlantı: bağlantıyı kontrol edin • Hatalı sensör: sensörü değiştirin
E.04.08	Güvenlik girişi	Güvenlik girişi açık	Hava basıncı farkı anahtarı etkinleştirildi: • Kötü bağlantı: kabloları ve konnektörleri kontrol edin • Baca gazı kanalında basınç çok yüksek: - Çek valf açılmıyor - Sifon bloke veya boş - Hava besleme girişinin ve baca gazı çıkışının engellenmiş olmadığını kontrol edin - Isı eşanjörünün temizliğini kontrol edin

Kod	Ekrandaki metin	Açıklama	Çözüm
E.04.09	TBaca Sensörü	Baca sensörü 1 ve baca sensörü 2'de sapma belirlendi	Baca gazı sıcaklık sensörü sapması: • Kötü bağlantı: bağlantıyı kontrol edin • Hatalı sensör: sensörü değiştirin
E.04.10	Başlatma başarısız	5 defa başarısız brülör başlatma belirlendi	Brülör beş defa başlatılamadı: • Ateşleme kıvılcımı yok: - CU-GH ve ateşleme transformatörü arasındaki bağlantıyı kontrol edin - İyonizasyon/ateşleme elektrodunu kontrol edin - Topraklamada kopma olup olmadığını kontrol edin - Brülör kapağının durumunu kontrol edin - Topraklamayı kontrol edin - CU-GH değiştirin • Ateşleme kıvılcımı var, ancak alev oluşumu yok: - Havayı çıkarmak için gaz borularını açın - Hava besleme girişinin ve baca gazı çıkışının engellenmiş olmadığını kontrol edin - Gaz valfinin tamamen açık olduğunu kontrol edin - Gaz besleme basıncını kontrol edin - Gaz valfi ünitesinin çalışmasını ve ayarlarını kontrol edin - Gaz valfi ünitesinin kablolarını kontrol edin - CU-GH değiştirin • Alev var, ancak iyonizasyon başarısız veya yetersiz: - Gaz valfinin tamamen açık olduğunu kontrol edin - Gaz besleme basıncını kontrol edin - İyonizasyon/ateşleme elektrodunu kontrol edin - Topraklamayı kontrol edin - İyonizasyon/ateşleme elektrodu kablolarını kontrol edin.
E.04.11	VPS	VPS Gaz Valfi testi başarısız oldu	Gaz kaçağı kontrolü hatası: • Kötü bağlantı: kabloları ve konnektörleri kontrol edin • Gaz kaçağı kontrolü VPShatası: Vana doğrulama sistemini değiştirin (VPS) • Gaz valfi ünitesi hatalı: Gaz valfi ünitesini değiştirin
E.04.12	Sahte alev	Brülör çalışması öncesinde sahte alev belirlendi	Hatalı alev sinyali: • Brülör çok sıcak kalıyor: O_2'yi ayarlayın • İyonizasyon akımı ölçüldü ancak alev olmaması gerekiyor: iyonizasyon/ateşleme elektrodunu kontrol edin • Hatalı gaz valfi: gaz valfini değiştirin • Hatalı ateşleme trafosu: ateşleme trafosunu değiştirin
E.04.13	Fan	Fan hızı normal çalışma aralığının üzerine çıktı	Fan hatası: • Kötü bağlantı: kabloları ve konnektörleri kontrol edin. • Fan çalışmaması gereken zamanlarda çalışıyor: aşırı baca cereyanı olup olmadığını kontrol edin • Hatalı fan: fanı değiştirin
E.04.14	Yanma Hatası	Brülör sıcaklığı ve ayar noktası, GVC konfigürasyonuna göre 60s'den fazla fark gösteriyor	-

Kod	Ekrandaki metin	Açıklama	Çözüm
E.04.15	BacaGzı boru tıkalı	Baca gazı borusu tıkandı	Baca gazı çıkışı tıkalı: • Baca gazı çıkışının tıkalı olmadığını kontrol edin • Kazanı tekrar çalıştırınız
E.04.17	Gaz Valfi src Hatası	Gaz valfinin sürücüsü kırıldı	Gaz valfi ünitesi hatası: • Kötü bağlantı: kabloları ve konnektörleri kontrol edin • Hatalı gaz valfi ünitesi: Gaz valfi ünitesini değiştirin
E.04.18	Min Sıc Akış Hatası	Akış sıcaklığı, GVC parametresinde tanımlanan minimum düzeyin altında	-
E.04.19	Ana Gidiş sensörü	Ana Gidiş sensörü İletişimi	-
E.04.20	Ana Gidiş sensörü	Ana Gidiş sensörü Sapması	-
E.04.21	Brülör sıcaklığı	Brülör sensörü 1 ve Brülör sensörü 2'de sapma belirlendi	-
E.04.23	İç hata	Gaz Valfi Kontrolünde dahili kilitlenme	• Kazanı tekrar çalıştırınız • CU-GH değiştirin
E.04.24	Gaz Türü Yok	Gaz Türü tespit modundayken gaz türü saptanmadı	-
E.04.250	İç hata	Gaz Valfi rölesinde hata belirlendi	Dahili hata: • PCB değiştirin.
E.04.254	Bilinmeyen	Bilinmeyen	Bilinmeyen hata: • PCB değiştirin.

8.2 Hata geçmişi

Kontrol panelinde, son 32 hatanın geçmişini saklayan bir hata hafızası bulunur. Kazan detayları hata oluştuğunda okunabilir. Örneğin;

- durum
- alt durumlar
- akış sıcaklığı
- dönüş sıcaklığı

Bu detaylar ve diğerleri hata çözümüne katkı sağlayabilir.

8.2.1 Hata belleğinin okunması ve silinmesi

Hata belleği en yeni tarihli hataların ayrıntılarını saklar.

1. [ ] simgesini seçin.
2. Seçimi onaylamak için ✔ düğmesine basın.
3. Kodu seçmek için döner düğmeyi kullanın: **0012**
4. Seçimi onaylamak için ✔ düğmesine basın.
   ⇨ Tesisatçı seviyesi aktif olduğunda, [ ] simgesinin durumu **Kapalı** değerinden **Açık** değerine değişir.
5. ☰ düğmesine basın.
6. **Hata geçmişi** seçmek için döner düğmeyi kullanın.
7. Seçimi onaylamak için ✔ düğmesine basın.
   ⇨ En yeni tarihli 32 hatanın listesi, hata kodu, kısa bir açıklama ve tarih ile birlikte görüntülenir.
8. İncelemek istediğiniz hata kodunu seçmek için döner düğmeyi kullanın.

Şek.83 Tesisatçı seviyesi

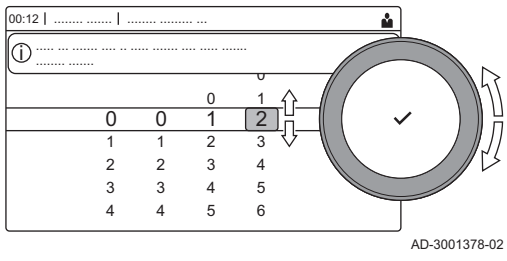

Şek.84 Hata detayları

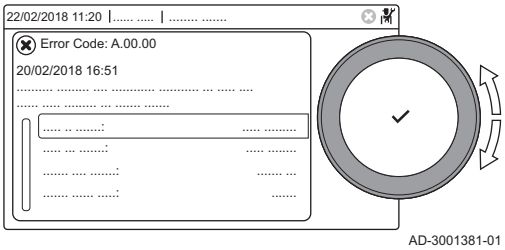

9. Seçimi onaylamak için ✔ düğmesine basın.
   ⇨ Ekranda, hata meydana geldiğinde hata kodu ve kazanın detayları ile ilgili bir açıklama görüntülenir.
10. Hata belleğini silmek için ✔ düğmesine basılı tutun.

9 Teknik özellikler

9.1 Elektrik şeması

Şek.85 Elektrik şeması

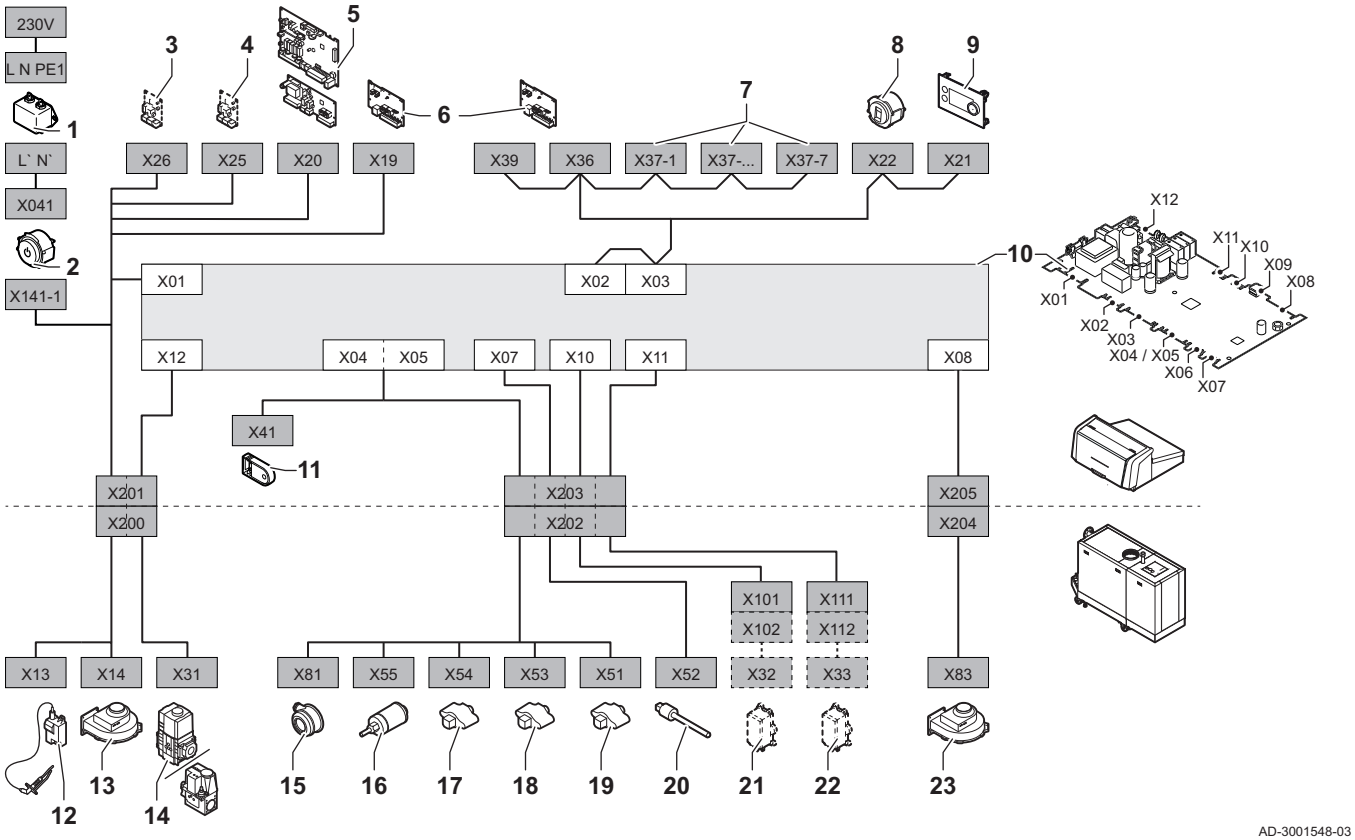

AD-3001548-03

1 Hat filtresi
2 Açma/kapama düğmesi
3 SCB genişletme kartı elektrik beslemesi
4 SCB genişletme kartı elektrik beslemesi
5 SCB bölge genişletme kartı elektrik beslemesi
6 CB-01 bağlantı kartı elektrik beslemesi (X19) ve CAN bağlantıları (X36 ve X39)
7 SCB genişleme kartı CAN bağlantıları (X37-1 - X37-7)
8 Servis Konnektörü
9 Kontrol paneli(HMI)
10 Kontrol ünitesi CU-GH13
11 Konfigürasyon depolama ünitesi (CSU)
12 Ateşleme trafosu elektrik beslemesi
13 Fan elektrik beslemesi
14 Gaz kontrol vanası
15 Hava basıncı farkı anahtarı
16 Su basınç sensörü
17 Dönüş sıcaklığı sensörü
18 Isı eşanjörü sıcaklık sensörü
19 Akış sıcaklığı sensörü
20 Baca gazı sıcaklık sensörü
21 Vana doğrulama sistemi (VPS)
22 Gaz basıncı anahtarı (GPS)
23 Fan PWM sinyali

Original instructions - © Telif hakkı

Bu teknik talimatnamede yer alan tüm teknik ve teknolojik bilgiler ve beraberinde bulunan çizimler ve teknik tanımlamalar mülkiyetimiz altındadır ve önceden yazılı onayımız alınmadan çoğaltılamaz. Güncellemelere açıktır.

remeha

T +90 212 356 06 33
F +90 212 275 00 62
E info@reresenerji.com

RES Enerji Sistemleri A.S.
Barbaros Bulvari No: 52/2
Besiktas - ISTANBUL

CE